Schmidlin™

Disegno quotato

Schmidlin NORM CLASSIC

168 x 75 x 45 cm

Altezza del bordo 30 mm

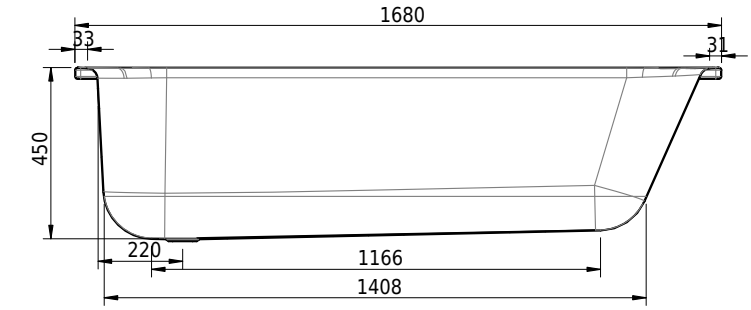

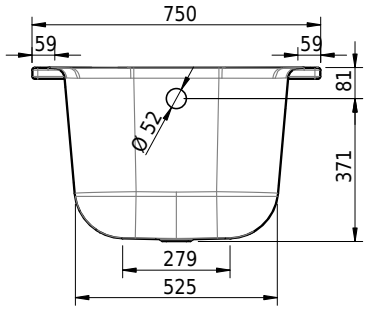

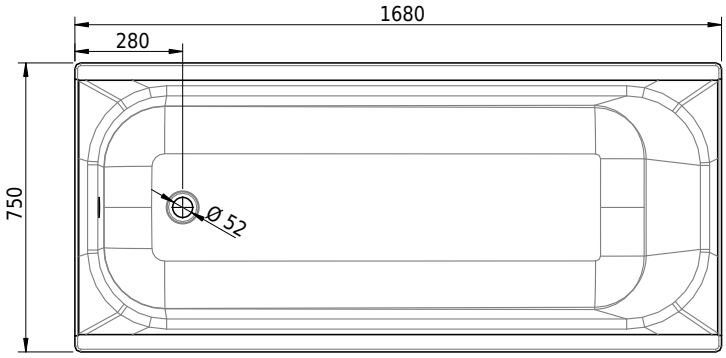

No articolo: 1017-0001 **No SGVSB:** 111046 **No ST:** 1111114.100 **Peso:** 45 kg **Volume*:** 155 l

Opzioni

- Classe di Colore: I,II,III,IV [FA0_ _ _]
- Con bordi rialzati [Z_ _ _ _]
- ANTIGLISS PRO
- CLEANEFFECT [OV01]
- Lunghezza speciale -2/+5 cm (su entrambi i lati da -1 a +2,5cm)
- Maniglia SAFE (2 pezzi) [GFT_01]
- Foro per miscelatore monocomando [L1 _ _]
- Fori per rubinetteria su misura [ATM:mm]
- Foro rotondo su misura [WT_ALS02]
- Foro per Schmidlin TOUCH CONTROL [AT0001]
- Angolo vivo (raggio 5 mm) [EA_ _ 04]
- Angolo tagliato [EA_ _03]
- Angolo arrotondato [EA _ _02]
- Bocca d'erogazione Schmidlin SPLASH [SP _ _]
- Schmidlin SOUNDBOX
- Fabbricazioni speciali

Sistemi d'idromassaggio

- Schmidlin JET [WS01]
- Schmidlin SPA [WS02]
- Schmidlin JET+SPA [WS03]
- Schmidlin SILENT [WS04]
- Schmidlin AQUA SILENT [WS06]
- Schmidlin VIKTOR RÖTHLIN EDITION [WS07]
- Schmidlin HYDRO SILK

Accessori

- Profilo in gomma per bordi rialzati
- Schmidlin nastro per rivestimento (SIA 181), rotolo 3 m
- Schmidlin set di montaggio per vasche da bagno (SIA 181)

Guarnizioni

- Schmidlin HIGH FIVE 52
- Schmidlin HIGH FIVE 52 TRIO
- Schmidlin SPRING 50

* Volume utilizzabile: contenuto d'acqua meno 70 litri di (cilindrata, nein) spostamento corporeo

- Schmidlin set di montaggio per vasche da bagno (SIA 181), con nastro di tenuta
- Schmidlin set di rivestimenti (SIA 181)
- Schmidlin squadrette di montaggio (SIA 181), 4 pezzi
- Supporto vasca Schmidlin INFINITY (SIA 181)
- Viega Multiplex
- Viega Multiplex Trio

* Volume utilizzabile: contenuto d'acqua meno 70 litri di (cilindrata, nein) spostamento corporeo