Schmidlin™

Plans cotés

Schmidlin FORM

160 x 75 x 42 cm

Hauteur du bord 30 mm

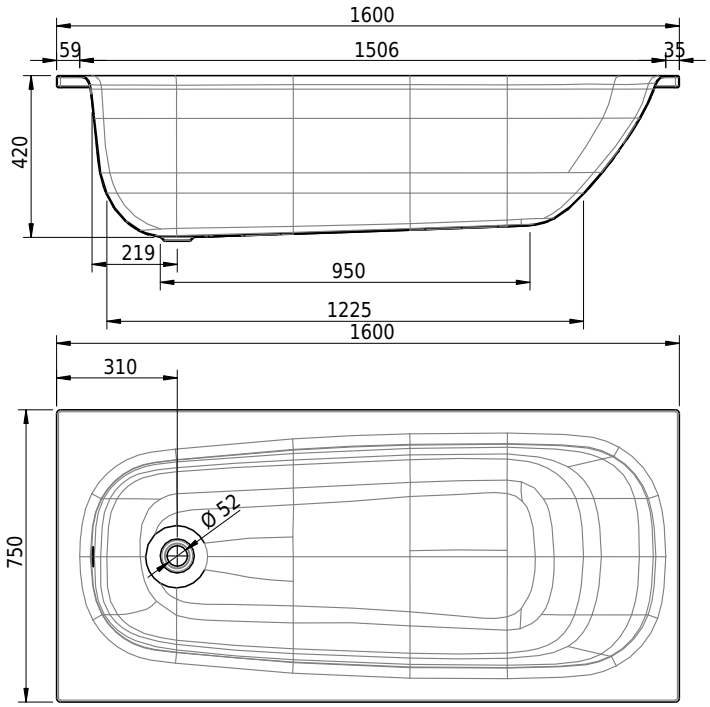

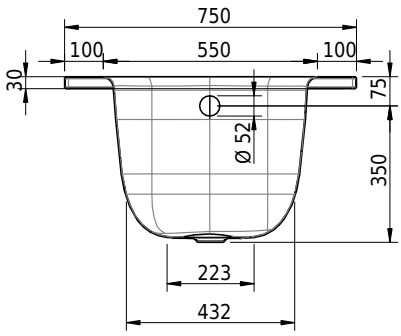

No. d'article: 1025-0001 **No. SGVSB:** 111030.100 **No. ST:** 1111400.100 **Poids:** 48 kg **Volume*:** 106 l

Options

- Classe de Couleur: I,II,III,IV [FA0_ _ _]
- ANTIGLISS PRO
- CLEANEFFECT [OV01]
- Longeur spéciale -2/+5 cm (de -1 à + 2,5 cm des deux côtes)
- Poignée SAFE (2 pièces) [GFT_01]
- Percement pour mélangeur monotrou [L1 _ _]
- Trou rond sur mesure [WT_ALS02]
- Trou pour Schmidlin TOUCH CONTROL [AT0001]
- Rayon d'angle de seulement 5 mm [EA_ _ 04]
- Angle coupé [EA_ _03]
- Angle arrondi [EA _ _02]
- Arrivée d'eau Schmidlin SPLASH [SP _ _]
- Schmidlin SOUNDBOX
- Fabrications spéciales
- AQUAGRIP
- Schmidlin GreenSteel

Systèmes Whirl

- Schmidlin JET [WS01]
- Schmidlin SPA [WS02]
- Schmidlin JET+SPA [WS03]
- Schmidlin SILENT [WS04]
- Schmidlin AQUA SILENT [WS06]
- Schmidlin VIKTOR RÖTHLIN EDITION [WS07]
- Schmidlin HYDRO SILK

Accessoires

- Profil en caoutchouc pour rebords
- Schmidlin bande de murage (SIA 181), rouleau de 3 m

Garnitures

- Schmidlin HIGH FIVE 52
- Schmidlin HIGH FIVE 52 TRIO

20.05.2024 Sous réserve de modifications techniques.

Dimensions en mm

* Volume utile: teneur en eau moins 70 litres de déplacement

- Schmidlin equerre de montage (SIA 181), jeu (4 pièces)
- Schmidlin set de tabliers (SIA 181)
- Schmidlin système de montage pour baignoires (SIA 181)
- Schmidlin système de montage pour baignoires (SIA 181), avec bande d'étanchéité
- Support da baignoire Schmidlin INFINITY (SIA 181)
- Schmidlin SPRING 50
- Viega Multiplex
- Viega Multiplex Trio