Schmidlin™

Disegno quotato

Schmidlin STARLET SHAPE LEFT

185 x 85 x 42 cm

a posa libera, rivestimento smaltato conico senza saldature, incl. garnitura di scarico e troppopieno Multiplex, premontata, incl. tubo flessibile per il collegamento della guarnitura di scarico, altezza totale 57.5 cm

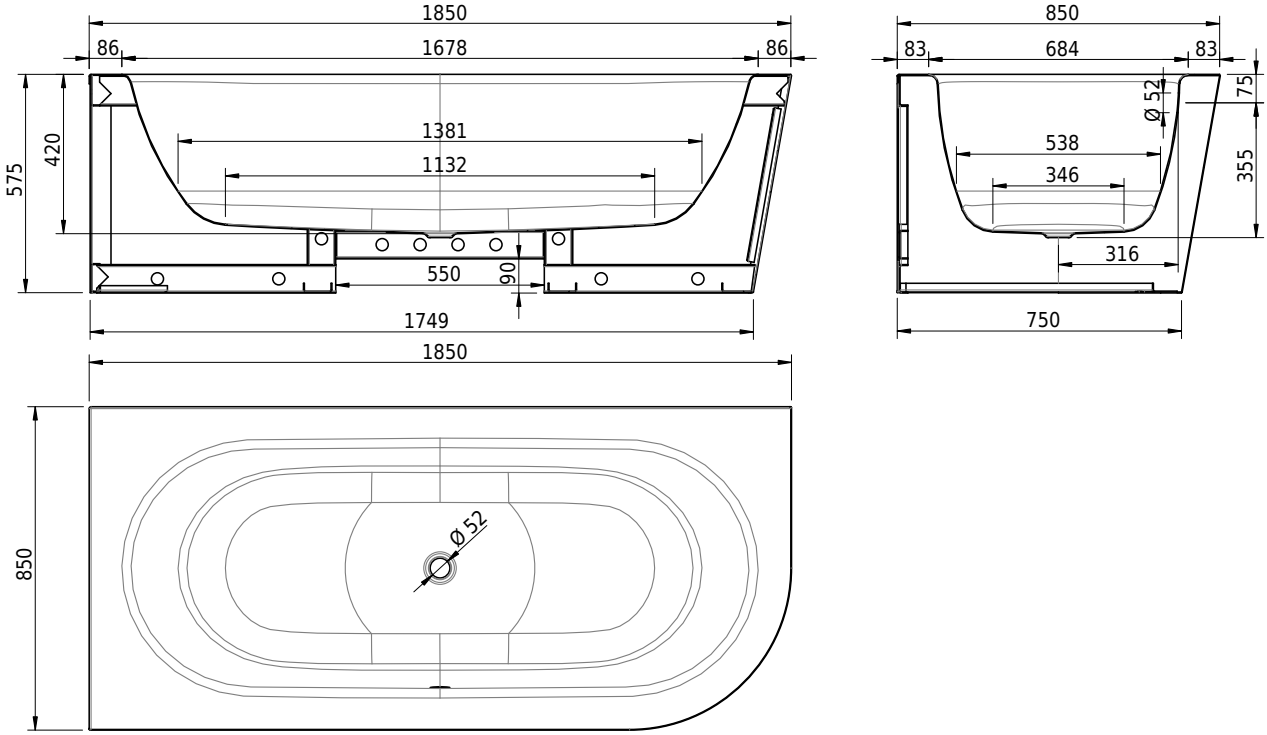

No articolo: 1026-0001 **No SGVSB:** 111284.100.901 **No ST:** 1144136.100 **Peso:** 108 kg **Volume*:** 164 l

Opzioni

- Classe di Colore: I,II [FA0_ _ _]
- ANTIGLISS PRO
- CLEANEFFECT [OV01]
- Maniglia SAFE (1 pezzo) [GFT_02]
- Foro per Schmidlin TOUCH CONTROL [AT0001]
- Bocca d'erogazione Schmidlin SPLASH [SP _ _]
- Schmidlin SOUNDBOX

Sistemi d'idromassaggio

- Schmidlin SPA [WS02]
- Schmidlin SILENT [WS04]
- Schmidlin AQUA SILENT [WS06]
- Schmidlin HYDRO SILK

Accessori

Guarnizioni

- Geberit Push Control, premontata
- Viega Multiplex Trio e set di equipaggiamento, premontata (con erogatore, incl. tubo essibile rinforzato 3/4" x 35 cm)
- Schmidlin HIGH FIVE 52 Trio e set di equipaggiamento, premontata (con erogatore, incl. tubo essibile rinforzato 3/4" x 35 cm)
- Schmidlin SPRING 50, premontata
- Schmidlin HIGH FIVE 52, premontata

* Volume utilizzabile: contenuto d'acqua meno 70 litri di (cilindrata, nein) spostamento corporeo