Schmidlin™

Disegno quotato

# Schmidlin ECK piatto doccia ad angolo piatto (6,5 cm)

## 80 x 80 x 6.5 cm

Foro di scarico ø 90 mm

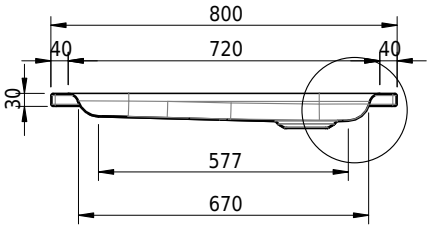


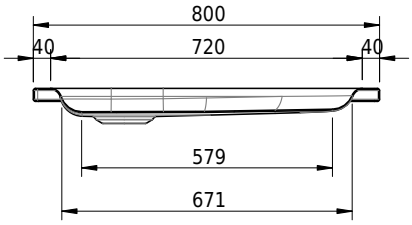


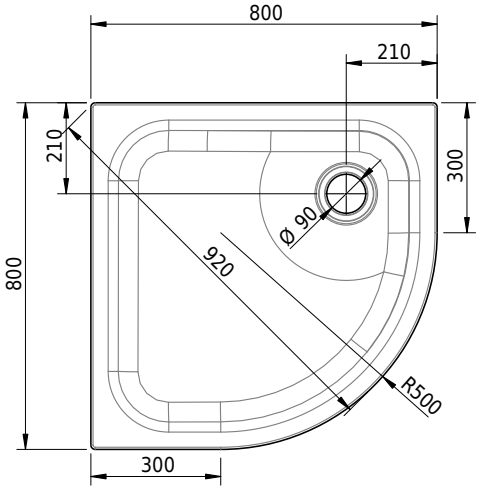


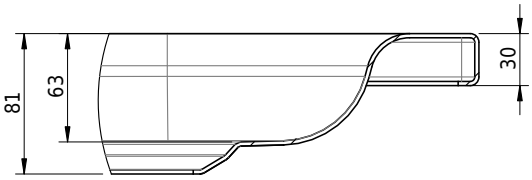


**No articolo:** 1030-0001 **No SGVSB:** 141081 **No ST:** 1351115.100 **Peso:** 17 kg

## Opzioni

- Classe di Colore: I,II,III,IV,V [FA0_ _ _]
- Con bordi rialzati [Z_ _ _ _]
- ANTIGLISS PRO
- CLEANEFFECT [OV01]
- Lunghezza speciale -2/+5 cm (su entrambi i lati da -1 a +2,5cm)
- Angolo vivo (raggio 5 mm) [EA_ _ 04]
- Rivestimento 75 mm
- Rivestimento 100 mm
- Fabbricazioni speciali
- AQUAGRIP
- Con bordi rialzati forati [ZL01]
- Schmidlin GreenSteel

## Accessori

- Profilato in gomma per bordi rialzati
- Schmidlin squadrette di montaggio (SIA 181), 4 pezzi
- Set di piedi per piatti doccia (SIA 181), senza / con nastro di tenuta
- Sistema di montaggio Schmidlin OMNIA (SIA 181)
- Telaio di montaggio per piatti doccia BASIC (SIA 181)

## Guarnizioni

- Guarnitura di scarico Schmidlin FLOW 30
- Guarnitura di scarico Schmidlin FLOW 50
- Guarnitura di scarico Viega Tempoplex
- Guarnitura di scarico Viega Tempoplex Plus
- Schmidlin VERTICAL guarnitura di scarico