Schmidlin™

Disegno quotato

Schmidlin FINO

188 x 70 x 42 cm

Altezza del bordo 30 mm

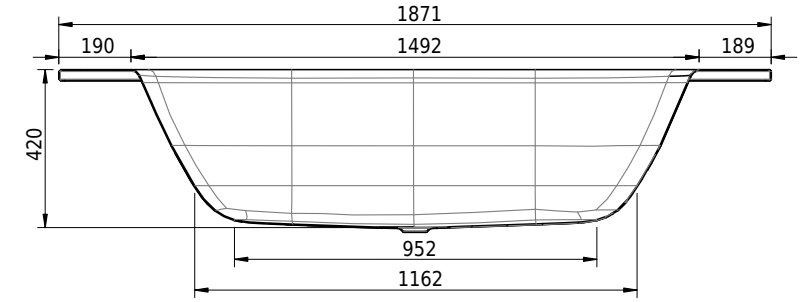

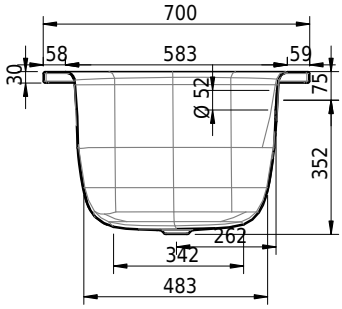

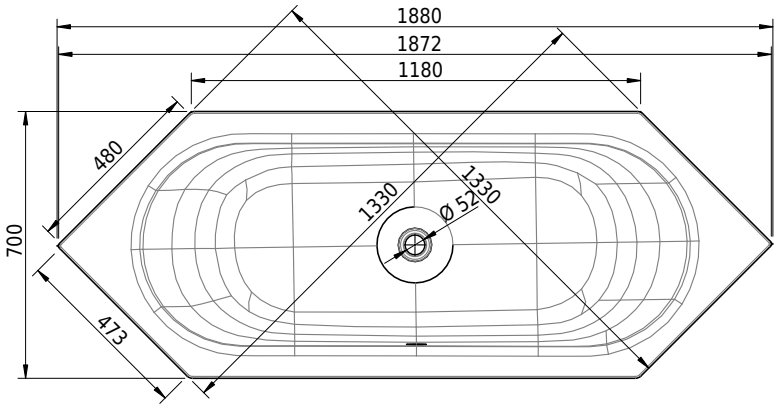

No articolo: 1038-0001 **No SGVSB:** 111062 **Peso:** 46 kg **Volume*:** 116 l

Opzioni

- Classe di Colore: I,II,III,IV [FA0_ _ _]
- ANTIGLISS PRO
- CLEANEFFECT [OV01]
- Foro per Schmidlin TOUCH CONTROL [AT0001]
- Bocca d'erogazione Schmidlin SPLASH [SP _ _]
- Schmidlin SOUNDBOX
- AQUAGRIP
- Schmidlin GreenSteel

Sistemi d'idromassaggio

- Schmidlin JET [WS01]
- Schmidlin SPA [WS02]
- Schmidlin JET+SPA [WS03]
- Schmidlin SILENT [WS04]
- Schmidlin AQUA SILENT [WS06]
- Schmidlin HYDRO SILK

Accessori

- Schmidlin nastro per rivestimento (SIA 181), rotolo 3 m
- Schmidlin set di montaggio per vasche da bagno (SIA 181)
- Schmidlin set di montaggio per vasche da bagno (SIA 181), con nastro di tenuta

Guarnizioni

- Schmidlin HIGH FIVE 52
- Schmidlin HIGH FIVE 52 TRIO
- Schmidlin SPRING 50
- Viega Multiplex
- Viega Multiplex Trio

* Volume utilizzabile: contenuto d'acqua meno 70 litri di (cilindrata, nein) spostamento corporeo