Schmidlin™

Plans cotés

Schmidlin receveur de douche extra plat (2,5 / 3,5 cm)

120 x 75 x 3.5 cm

Trou d'écoulement ø 90 mm

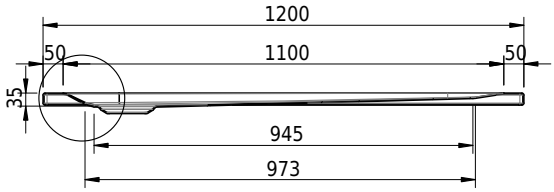

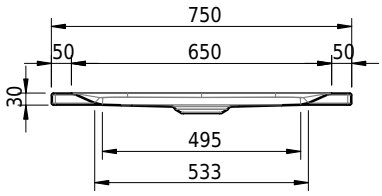

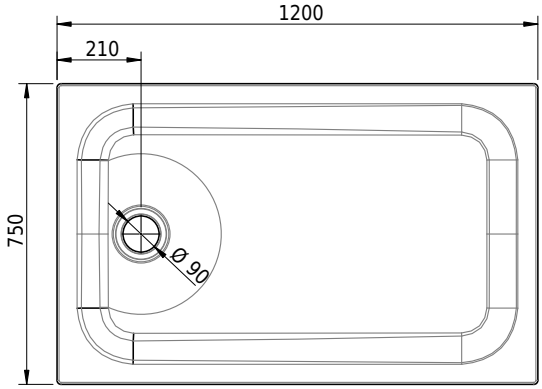

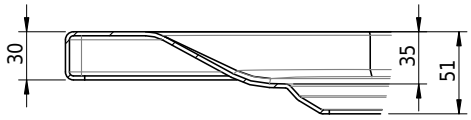

No. d'article: 1074-0001 **No. SGVSB:** 141113 **No. ST:** 1311444.100 **Poids:** 25 kg

Options

- Classe de Couleur: I,II,III,IV,V [FA0_ _ _]
- Avec rebords [Z_ _ _ _]
- ANTIGLISS PRO
- CLEANEFFECT [OV01]
- Longeur spéciale -2/+5 cm (de -1 à + 2,5 cm des deux côtes)
- Rayon d'angle de seulement 5 mm [EA_ _ 04]
- Angle coupé [EA_ _03]
- Angle arrondi [EA _ _02]
- Tablier(s) 50 mm
- Tablier(s) hauteur spéciale
- Fabrication spéciale

Accessoires

- Cadre de montage pour receveurs de douche BASIC (SIA 181)
- Profil en caoutchouc pour rebords
- Schmidlin equerre de montage (SIA 181), jeu (4 pièces)
- Set de pieds pour recevers de douche (SIA 181), sans / avec bande d'étanchéité

Garnitures

- Garniture d'écoulement Viega Tempoplex
- Garniture d'écoulement Viega Tempoplex Plus
- Garniture d'écoulement Schmidlin FLOW 30
- Garniture d'écoulement Schmidlin FLOW 50
- Schmidlin VERTICAL garniture d'écoulement

- Système de montage Schmidlin OMNIA (SIA 181)