Schmidlin™

Plans cotés

Schmidlin SITZ

105 x 65 x 42 cm

Hauteur du bord 30 mm

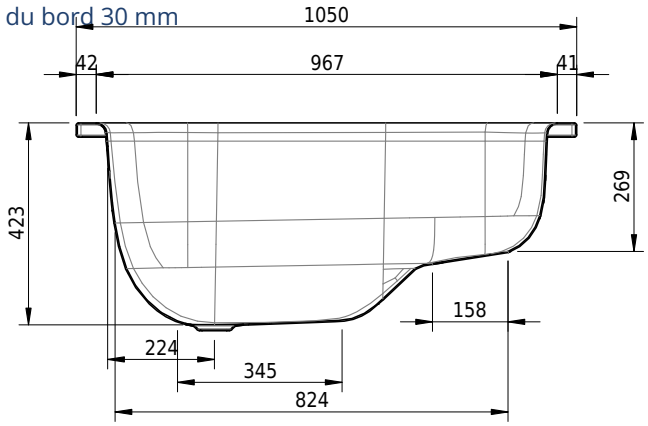

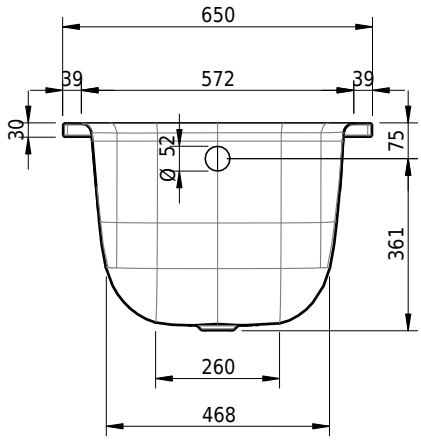

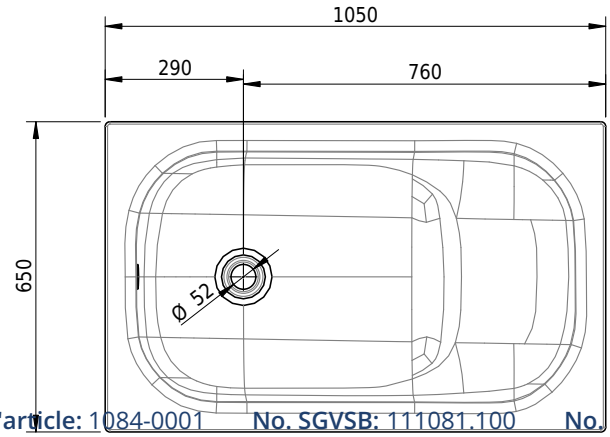

No. d'article: 1084-0001 **No. SGVSB:** 111081.100 **No. ST:** 1111301.100 **Poids:** 29 kg **Volume*:** 36 l

Options

- Classe de Couleur: I,II,III,IV [FA0_ _ _]
- Avec rebords [Z_ _ _ _]
- ANTIGLISS PRO
- CLEANEFFECT [OV01]
- Longeur spéciale -2/+5 cm (de -1 à + 2,5 cm des deux côtes)
- Poignée SITZ (2 pièces) [GFT_08]
- Trou pour Schmidlin TOUCH CONTROL [AT0001]
- Rayon d'angle de seulement 5 mm [EA_ _ 04]
- Angle coupé [EA_ _03]
- Angle arrondi [EA _ _02]
- Fabrications spéciales
- AQUAGRIP
- Avec trous sur les rebords [ZL01]
- Schmidlin GreenSteel

Accessoires

- Profil en caoutchouc pour rebords
- Schmidlin bande de murage (SIA 181), rouleau de 3 m
- Schmidlin equerre de montage (SIA 181), jeu (4 pièces)
- Schmidlin set de tabliers (SIA 181)

Garnitures

- Schmidlin HIGH FIVE 52
- Schmidlin HIGH FIVE 52 TRIO
- Schmidlin SPRING 50
- Viega Multiplex

* Volume utile: teneur en eau moins 70 litres de déplacement

- Schmidlin système de montage pour baignoires (SIA 181), pour Schmidlin SITZ
- Support da baignoire Schmidlin INFINITY (SIA 181)
- Viega Multiplex Trio