Schmidlin™

Massskizze

# Schmidlin VIVA Einlegebecken

## 60 x 47.5 x 1 cm

ohne Überlauf, inkl. Befestigungszubehör

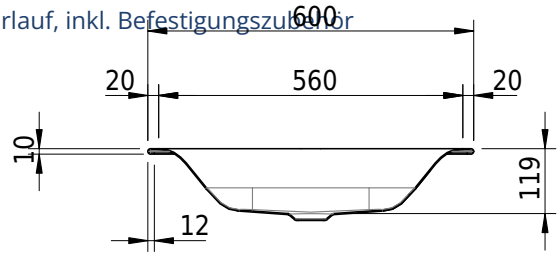


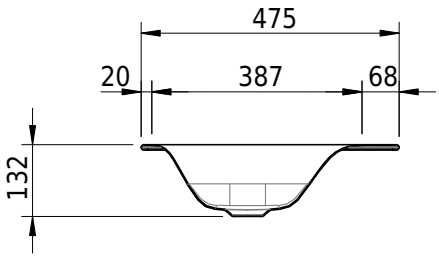


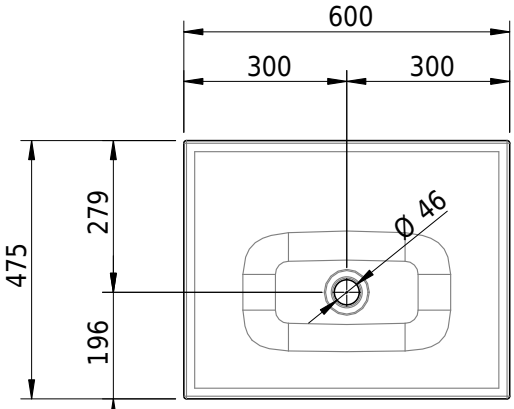


**Artikel-Nr.:** 1087-0001 **SGVSB-Nr.:** 233425.242 **ST-Nr.:** 3131882.100 **Gewicht:** 8 kg

## Optionen

- Farbklasse: I,II,III,IV,V [FA0_ _ _]
- GLASUR PLUS [OV01]
- Löcher für 3-Loch Armatur [WT_ALS01]
- Lochbohrung für Schmidlin Seifenspender [SSP02]
- Runde Lochbohrung nach Mass [WT_ALS02]
- Spezialanfertigung
- Schmidlin GreenSteel

## Zubehör

- Schmidlin Seifenspender
- Verstärkungsflansch für Armaturenmontage

## Ab- und Überlaufgarnituren

- Schaftventil 1¼, inkl. Deckel verchromt, nicht verschliessbar
- Schmidlin Schaftventil 1 1/4", inkl. Deckel alpinweiss matt, emailliert, nicht verschliessbar
- Schmidlin Schaftventil 1 1/4", inkl. Deckel emailliert, nicht verschliessbar
- Schmidlin Schaftventil 1 1/4", inkl. Deckel emailliert, übrige Farben, nicht verschliessbar