Schmidlin™

Massskizze

# Schmidlin ORBIS CORNER Wandbecken

## 43 x 43 x 12.5 cm

mit Überlauf, inkl. Befestigungzubehör, inkl. Überlaufgarnitur verchromt

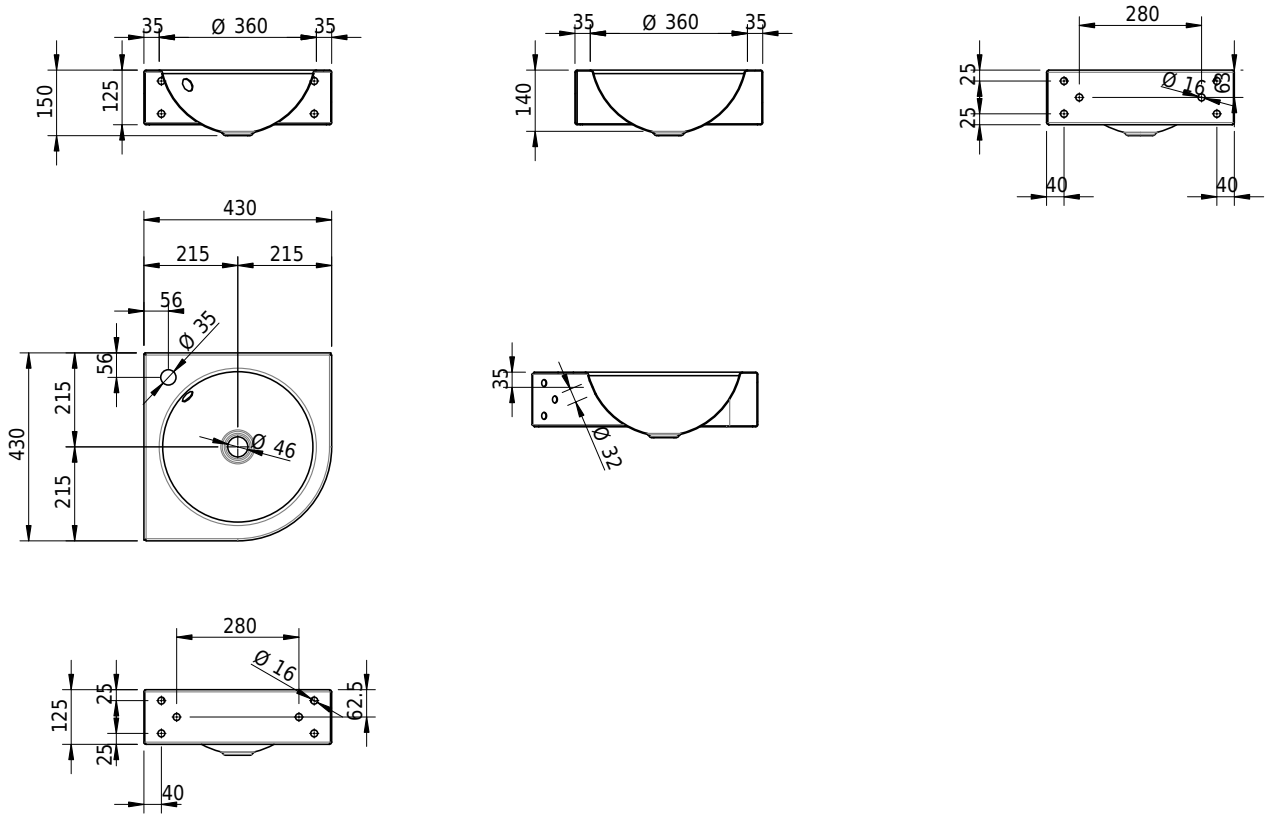


**Artikel-Nr.:** 1132-0002 **SGVSB-Nr.:** 233485.100.241 **Gewicht:** 7 kg

### Optionen

- Farbklasse: I,II,III,IV,V [FA0_ _ _]
- Ohne Überlaufloch [UL0]
- GLASUR PLUS [OV01]
- Lochbohrung für Schmidlin Seifenspender [SSP02]
- Runde Lochbohrung nach Mass [WT_ALS02]
- Schmidlin GreenSteel

### Zubehör

- Schmidlin Seifenspender
- Verstärkungsflansch für Armaturenmontage

### Ab- und Überlaufgarnituren

- Schmidlin Pushventil, inkl. Deckel, verchromt, verschliessbar