Disegno quotato

Schmidlin FRAME

cm

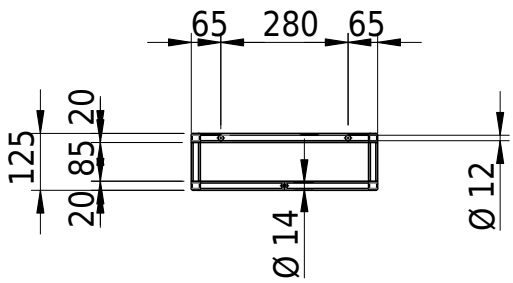

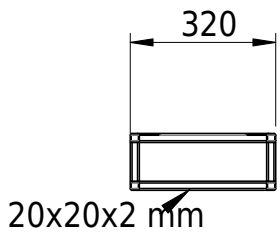

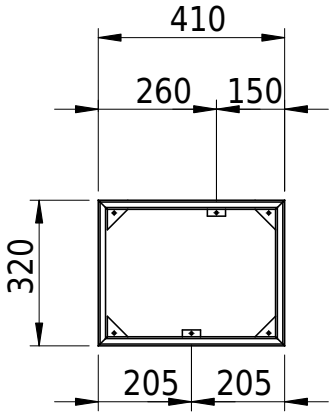

No articolo: 117454 **No SGVSB:** 147611

Opzioni

Accessori