Schmidlin™

Plans cotés

Schmidlin POOL CORNER

160 x 113 x 45 cm

Hauteur du bord 30 mm, écoulement Ø 90 mm

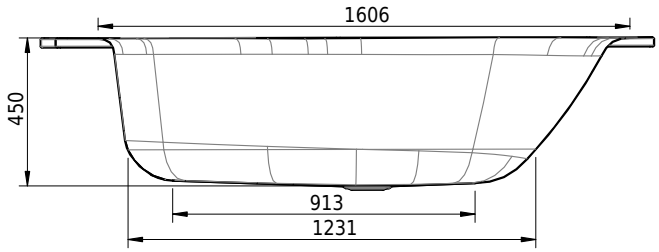

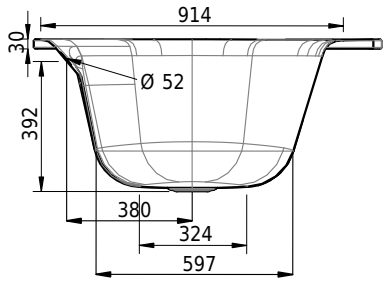

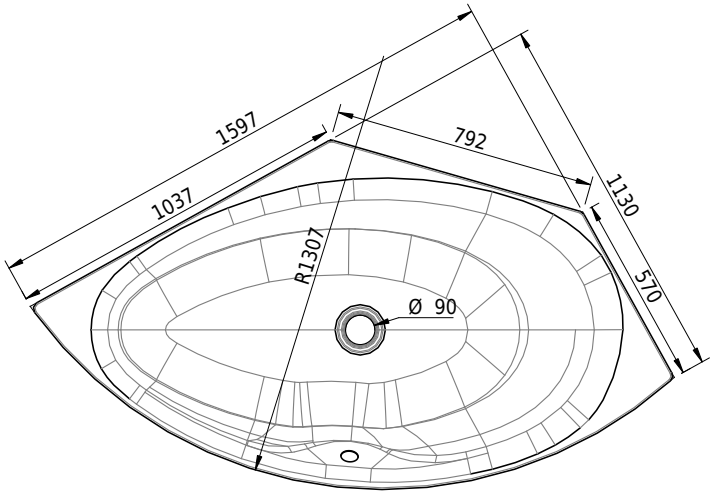

No. d'article: 1179-0001 **No. SGVSB:** 111237 **Poids:** 59 kg **Volume*:** 174 l

Options

- Classe de Couleur: I,II,III,IV [FA0_ _ _]
- ANTIGLISS PRO
- CLEANEFFECT [OV01]
- Trou pour Schmidlin TOUCH CONTROL [AT0001]
- Schmidlin SOUNDBOX

Systèmes Whirl

- Schmidlin JET [WS01]
- Schmidlin SPA [WS02]
- Schmidlin JET+SPA [WS03]
- Schmidlin SILENT [WS04]
- Schmidlin AQUA SILENT [WS06]
- Schmidlin HYDRO SILK

Accessoires

- Schmidlin bande de murage (SIA 181), rouleau de 3 m
- Schmidlin set de pieds pour baignoires, pour CANTO, HOME OVAL, POOL CORNER, VELA (4 pieds), avec bande d'étanchéité
- Schmidlin set de pieds spécial pour baignoires (SIA 181), pour CANTO, HOME OVAL, POOL CORNER, VELA (4 pieds)

Garnitures

- Schmidlin SPRING 90
- Viega Rotaplex