Schmidlin™

Massskizze

Schmidlin STUDIO Wandbecken

130 x 40 x 12.5 cm

ohne Überlauf, inkl. Befestigungszubehör

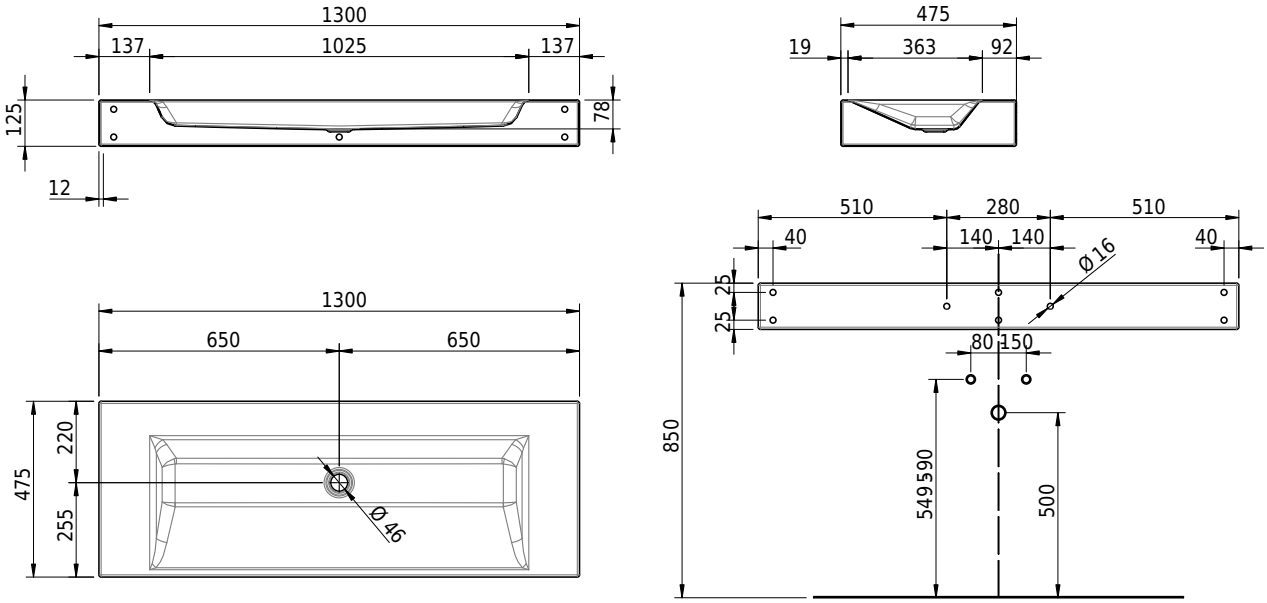

Artikel-Nr.: 1183-0001 **SGVSB-Nr.:** 217314.242 **ST-Nr.:** 3131818.100 **Gewicht:** 18 kg

Optionen

- Farbklasse: I,II,III,IV,V [FA0_ _ _]
- GLASUR PLUS [OV01]
- Spezialanfertigung

Zubehör

Ab- und Überlaufgarnituren

- Schaftventil 1¼, inkl. Deckel verchromt, nicht verschliessbar
- Schmidlin Schaftventil 1 1/4", inkl. Deckel alpinweiss matt, emailliert, nicht verschliessbar
- Schmidlin Schaftventil 1 1/4", inkl. Deckel emailliert, nicht verschliessbar
- Schmidlin Schaftventil 1 1/4", inkl. Deckel emailliert, übrige Farben, nicht verschliessbar