Schmidlin™

Disegno quotato

Schmidlin piatto doccia ultraprofondo (28 cm)

100 x 80 x 28 cm

con troppopieno, foro di scarico ø 52 mm

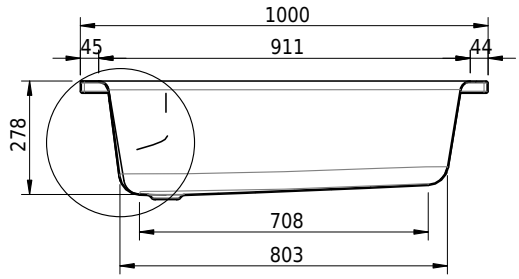

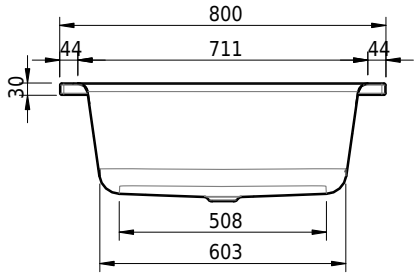

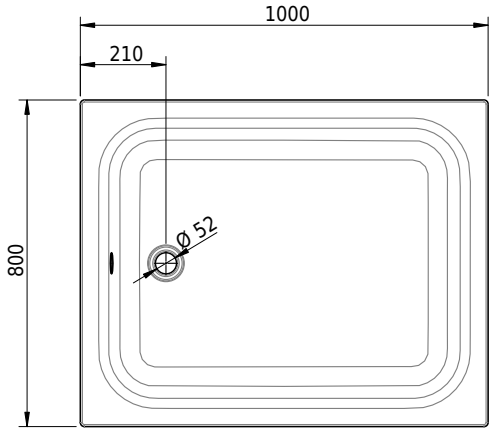

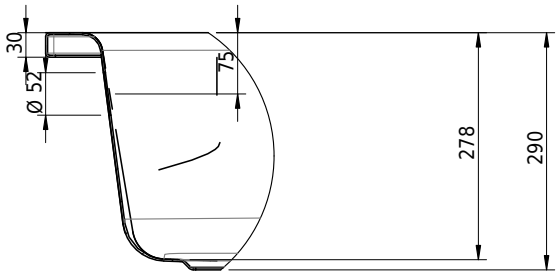

No articolo: 1197-0001 **No SGVSB:** 141694 **Peso:** 35 kg

Opzioni

- Classe di Colore: I,II,III,IV,V [FA0_ _ _]
- Con bordi rialzati [Z_ _ _ _]
- ANTIGLISS PRO
- CLEANEFFECT [OV01]
- Lunghezza speciale -2/+5 cm (su entrambi i lati da -1 a +2,5cm)
- Angolo vivo (raggio 5 mm) [EA_ _ 04]
- Angolo tagliato [EA_ _03]
- Angolo arrotondato [EA _ _02]
- Scarico 90 mm [AG90]
- Fabbricazioni speciali

Accessori

- Profilato in gomma per bordi rialzati
- Schmidlin squadrette di montaggio (SIA 181), 4 pezzi
- Set di piedi per piatti doccia (SIA 181), senza / con nastro di tenuta
- Telaio di montaggio per piatti doccia BASIC (SIA 181)

Guarnizioni

- Viega Multiplex Ab-/Überlaufgarnitur, Funktionseinheit, 560 mm (103071)