Schmidlin™

Plans cotés

Schmidlin SELLA SHAPE FRONT

185 x 85 x 45 cm

en pose libre, avec tablier continu de forme conique en acier, y.c. garniture d'écoulement et trop-plein Multiplex, prémontées émaillé avec tuyau flexible pour le raccordement de la garniture d'écoulement, hauteur totale 57.5 cm

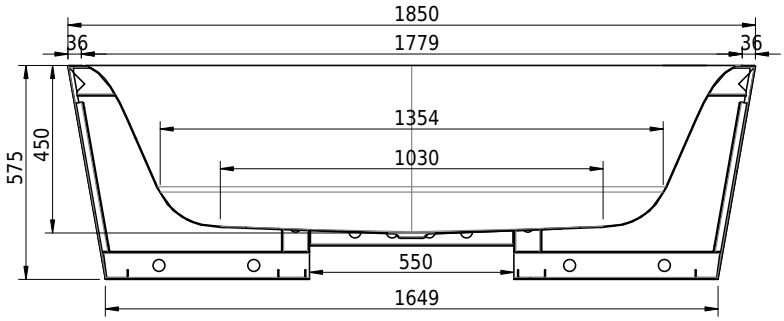

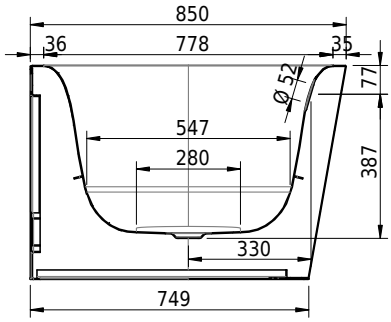

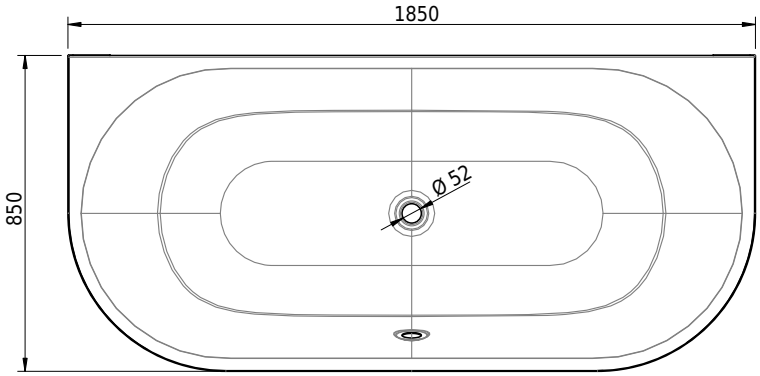

No. d'article: 1198-0001 **No. SGVSB:** 111301.100.901 **No. ST:** 1144172.100 **Poids:** 105 kg **Volume*:** 177 l

Options

- Classe de Couleur: I,II [FA0_ _ _]
- ANTIGLISS PRO
- CLEANEFFECT [OV01]
- Poignée SAFE (1 pièce) [GFT_02]
- Trou pour Schmidlin TOUCH CONTROL [AT0001]
- Arrivée d'eau Schmidlin SPLASH [SP _ _]
- Schmidlin SOUNDBOX

Systèmes Whirl

- Schmidlin SPA [WS02]
- Schmidlin SILENT [WS04]
- Schmidlin AQUA SILENT [WS06]

Accessoires

Garnitures

- Geberit Push Control, prémontée
- Viega Multiplex Trio, prémonté (avec arrivée d'eau, avec tuyau renforcé 3/4" x 35 cm)
- Schmidlin HIGH FIVE 52 Trio, prémonté (avec arrivée d'eau, avec tuyau renforcé 3/4" x 35 cm)
- Schmidlin SPRING 50, prémontée
- Schmidlin HIGH FIVE 52, prémontée