Schmidlin™

Disegno quotato

Schmidlin STUDIO lavabo da incasso

80 x 40 x 1 cm

senza troppopieno, incl. accessori di fissaggio

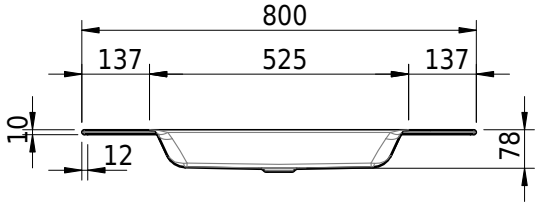

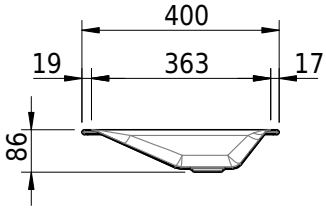

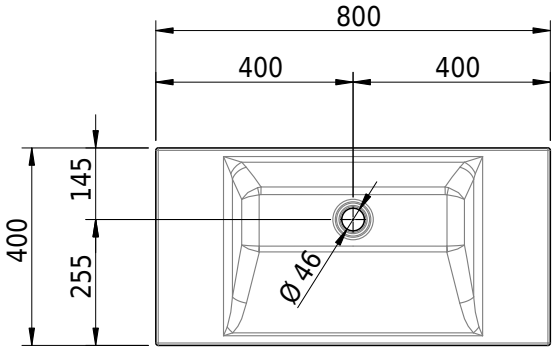

No articolo: 1216-0001 **No SGVSB:** 233313.242 **Peso:** 10 kg

Opzioni

- Classe di Colore: I,II,III,IV,V [FA0_ _ _]
- CLEANEFFECT [OV01]
- Fabbricazioni speciali

Accessori

Guarnizioni

- Piletta a scarico libero 1¼", con tappo bianco alpinweiss opaco, smaltato, senza chiusura
- Piletta a scarico libero 1¼", con tappo cromato, senza chiusura
- Piletta a scarico libero 1¼", con tappo smaltato, altri colori, senza chiusura
- Piletta a scarico libero 1¼", con tappo smaltato, senza chiusura