Schmidlin™

Disegno quotato

# Schmidlin CONTURA lavabo a muro

## 85 x 45 x 14 cm

con troppopieno, incl. accessori di fissaggio, incl. guarnitura di troppopieno cromata

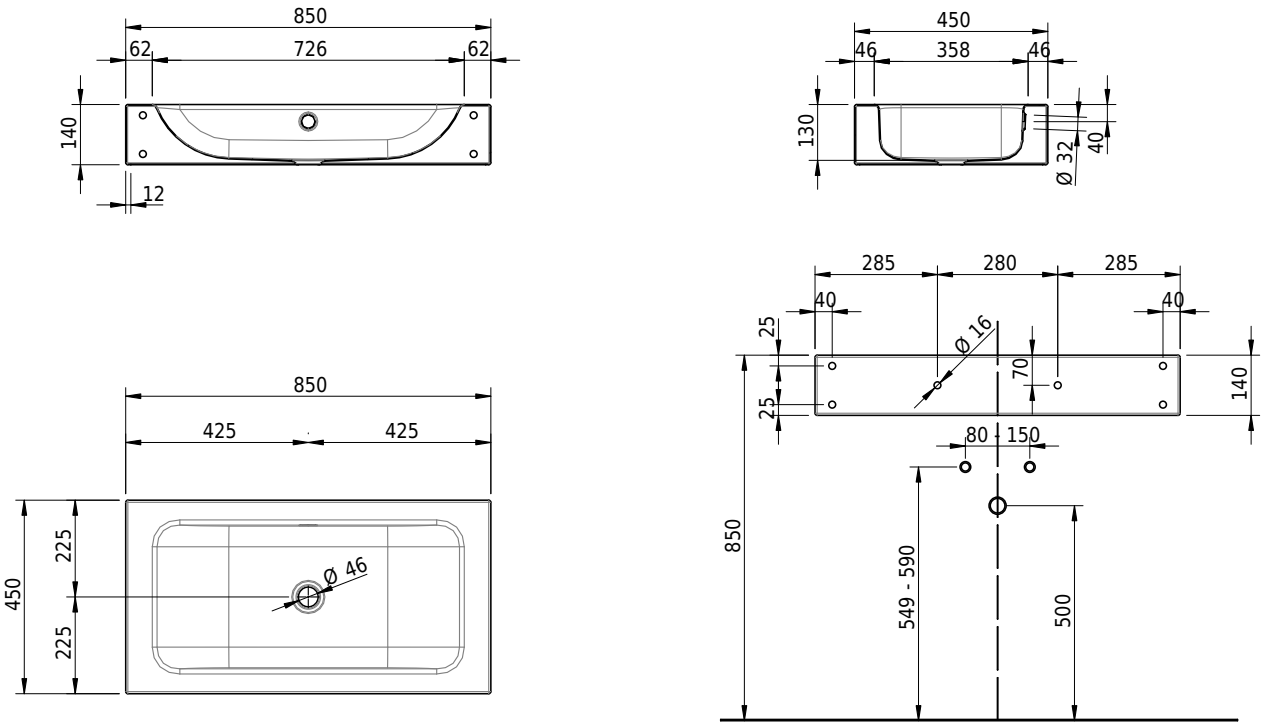


**No articolo:** 1232-0001 **No SGVSB:** 233394.242 **No ST:** 3131838.100 **Peso:** 12 kg

## Opzioni

- Classe di Colore: I,II,III,IV,V [FA0_ _ _]
- Senza troppopieno [UL0]
- CLEANEFFECT [OV01]
- Foro per erogatore di sapone Schmidlin [SSP02]
- Distributore di cosmetici asciugamano Schmidlin [KTS_ _]
- Fabbricazioni speciali
- Foro per presa di corrente [STP _ _]

## Accessori

- Flangia di rinforzo per il montaggio della rubinetteria
- Schmidlin erogatore di sapone

## Guarnizioni

- Schmidlin piletta click clack, con tappo cromato, con chiusura
- Sistema Geberit Clou con tappo cromato, solamente con opzione «senza troppopieno»