Schmidlin™

Plans cotés

Schmidlin ORBIS lavabos à poser

130 x 50 x 8 cm

avec trop-plein, y.c. matériel de fixation, y.c. rosace de trop-plein chromée

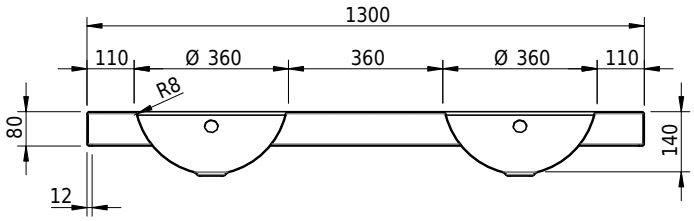

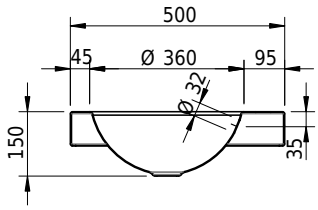

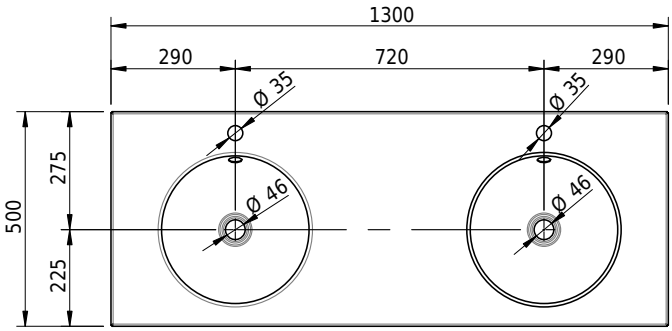

No. d'article: 1271-0002 **No. SGVSB:** 233406.100.247 **Poids:** 17 kg

Options

- Classe de Couleur: I,II,III,IV,V [FA0_ _ _]
- Sans trop-plein [UL0]
- CLEANEFFECT [OV01]
- Trou pour distributeur de savon Schmidlin [SSP02]
- Fabrications spéciales

Accessoires

- Flasque de renforcement pour montage de robinetterie
- Schmidlin distributeur de savon

Garnitures

- Schmidlin vidage push-open, avec couvercle, chromé, verrouillable
- Système Geberit Clou avec couvercle, chromé, seulement avec option «sans trop-plein»