Schmidlin™

Disegno quotato

Schmidlin VIVA lavabo a muro

60 x 42.5 x 12.5 cm

senza troppopieno, incl. accessori di fissaggio

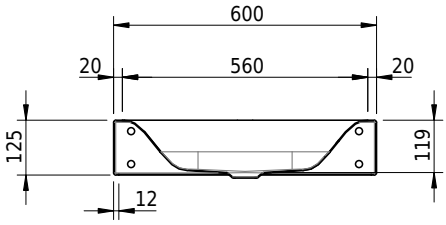

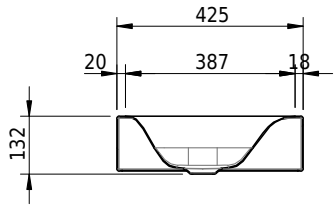

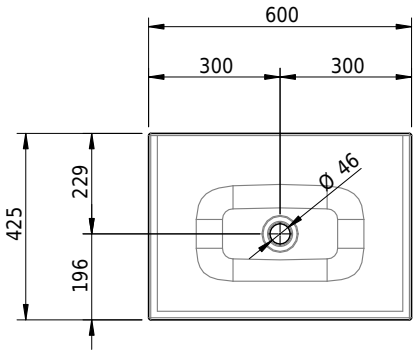

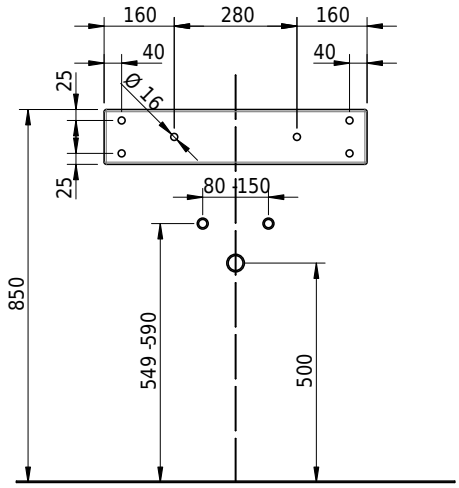

No articolo: 1295-0001 **No SGVSB:** 217325.242 **No ST:** 3131872.100 **Peso:** 10 kg

Opzioni

- Classe di Colore: I,II,III,IV,V [FA0_ _ _]
- CLEANEFFECT [OV01]
- Fabbricazioni speciali
- Foro per presa di corrente [STP _ _]
- Schmidlin GreenSteel

Accessori

Guarnizioni

- Piletta a scarico libero 1¼", con tappo bianco alpinweiss opaco, smaltato, senza chiusura
- Piletta a scarico libero 1¼", con tappo cromato, senza chiusura
- Piletta a scarico libero 1¼", con tappo smaltato, altri colori, senza chiusura
- Piletta a scarico libero 1¼", con tappo smaltato, senza chiusura