Schmidlin™

Plans cotés

Schmidlin PURISTA

180 x 90 x 45 cm

Hauteur du bord 50 mm, rayon des angles 5mm

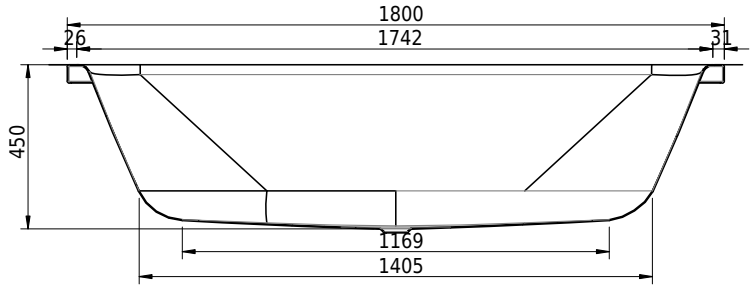

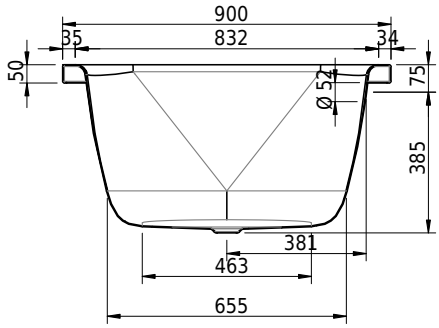

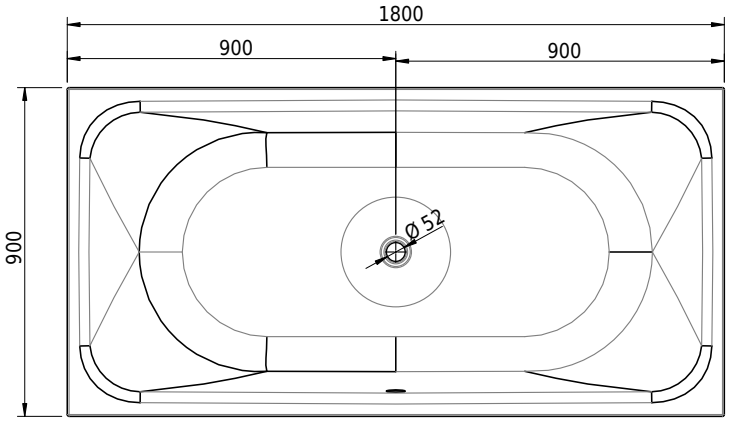

No. d'article: 1356-0001 **No. SGVSB:** 111234 **No. ST:** 1111587.100 **Poids:** 59 kg **Volume*:** 240 l

Options

- Classe de Couleur: I,II,III,IV [FA0_ _ _]
- Avec rebords [Z_ _ _ _]
- ANTIGLISS PRO
- CLEANEFFECT [OV01]
- Poignée SAFE (1 pièce) [GFT_02]
- Trou pour Schmidlin TOUCH CONTROL [AT0001]
- Arrivée d'eau Schmidlin SPLASH [SP _ _]
- Schmidlin SOUNDBOX
- Fabrications spéciales

Systèmes Whirl

- Schmidlin JET [WS01]
- Schmidlin SPA [WS02]
- Schmidlin JET+SPA [WS03]
- Schmidlin SILENT [WS04]
- Schmidlin AQUA SILENT [WS06]
- Schmidlin HYDRO SILK

Accessoires

- Profil en caoutchouc pour rebords
- Schmidlin bande de murage (SIA 181), rouleau de 3 m
- Schmidlin equerre de montage (SIA 181), jeu (4 pièces)
- Schmidlin set de tabliers (SIA 181)
- Schmidlin système de montage pour baignoires (SIA 181)
- Schmidlin système de montage pour baignoires (SIA 181), avec bande d'étanchéité
- Support da baignoire Schmidlin INFINITY (SIA 181)

Garnitures

- Schmidlin HIGH FIVE 52
- Schmidlin HIGH FIVE 52 TRIO
- Schmidlin SPRING 50
- Viega Multiplex
- Viega Multiplex Trio