Schmidlin™

Plans cotés

Schmidlin CONTURA - receveur de douche

120 x 80 x 2 cm

Trou d'écoulement ø 90 mm

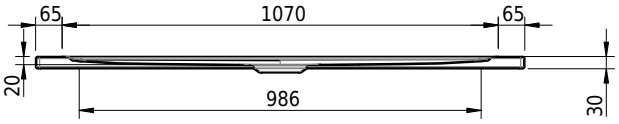

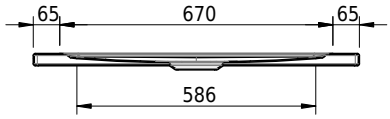

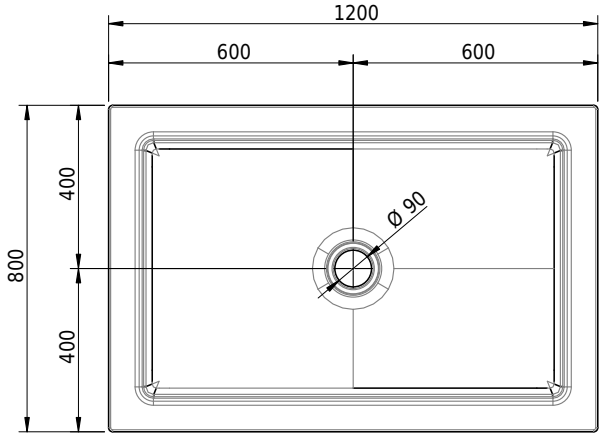

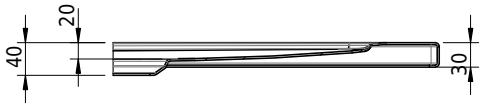

No. d'article: 1374-0001 **No. SGVSB:** 143106 **No. ST:** 1311367.100 **Poids:** 27 kg

Options

- Classe de Couleur: I,II,III,IV,V [FA0_ _ _]
- ANTIGLISS PRO
- CLEANEFFECT [OV01]

Accessoires

- Cadre de montage pour receveurs de douche BASIC (SIA 181)
- Set de pieds pour recevers de douche (SIA 181), sans / avec bande d'étanchéité
- Système de montage Schmidlin OMNIA (SIA 181)

Garnitures

- Garniture d'écoulement Viega Tempoplex
- Garniture d'écoulement Viega Tempoplex Plus
- Garniture d'écoulement Schmidlin FLOW 30
- Garniture d'écoulement Schmidlin FLOW 50
- Schmidlin VERTICAL garniture d'écoulement