Schmidlin™

Disegno quotato

Schmidlin CARO piatto doccia ad angolo ultrapiatto (3,5 cm)

90 x 90 x 3.5 cm

Foro di scarico ø 90 mm

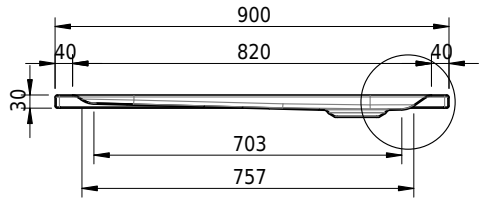

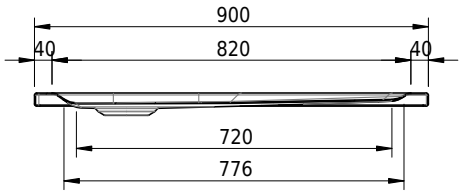

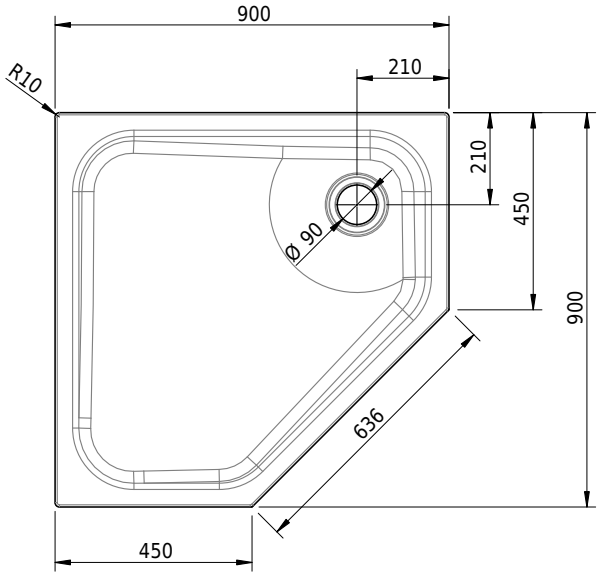

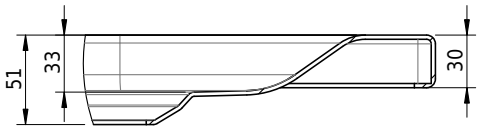

No articolo: 1379-0001 **No SGVSB:** 141133 **Peso:** 20 kg

Opzioni

- Classe di Colore: I,II,III,IV,V [FA0_ _ _]
- Con bordi rialzati [Z_ _ _ _]
- ANTIGLISS PRO
- CLEANEFFECT [OV01]
- Fabbricazioni speciali

Accessori

- Schmidlin squadrette di montaggio (SIA 181), 4 pezzi
- Set di piedi per piatti doccia (SIA 181), senza / con nastro di tenuta
- Telaio di montaggio per piatti doccia BASIC (SIA 181)

Guarnizioni

- Guarnitura di scarico Schmidlin FLOW 30
- Guarnitura di scarico Schmidlin FLOW 50
- Guarnitura di scarico Viega Tempoplex
- Guarnitura di scarico Viega Tempoplex Plus
- Schmidlin VERTICAL guarnitura di scarico