Schmidlin™

Disegno quotato

Schmidlin ORBIS lavabo da incasso

100 x 50 x 1 cm

con troppopieno, incl. accessori di fissaggio, incl. guarnitura di troppopieno cromata

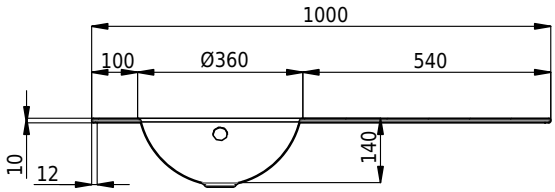

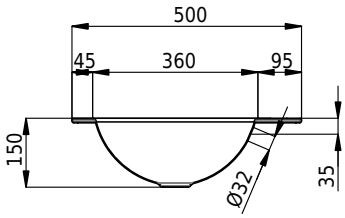

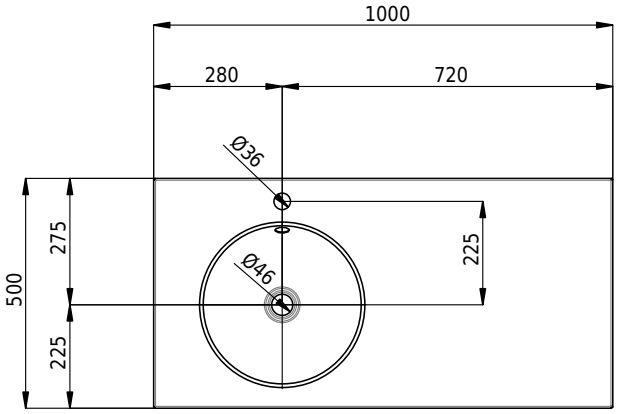

No articolo: 1425-0002 **No SGVSB:** 233446.100.241 **Peso:** 12 kg

Opzioni

- Classe di Colore: I,II,III,IV,V [FA0_ _ _]
- Senza troppopieno [UL0]
- CLEANEFFECT [OV01]
- Foro rubinetteria nella parte posteriore destra
- Fori per rubinetteria a tre fori [WT_ALS01]
- Foro per erogatore di sapone Schmidlin [SSP02]
- Foro rotondo su misura [WT_ALS02]
- Fabbricazioni speciali

Accessori

- Flangia di rinforzo per il montaggio della rubinetteria
- Schmidlin erogatore di sapone

Guarnizioni

- Schmidlin piletta click clack, con tappo cromato, con chiusura
- Sistema Geberit Clou con tappo cromato, solamente con opzione «senza troppopieno»