Schmidlin™

Plans cotés

Schmidlin CONTURA COMFORT

180 x 80 x 45 cm

Hauteur du bord 20 mm (avec rebords 30 mm)

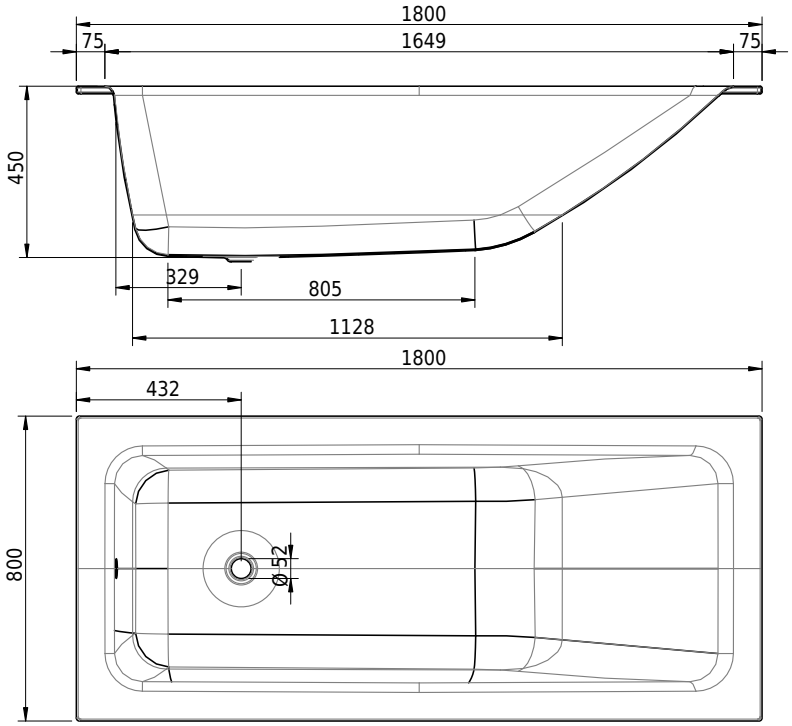

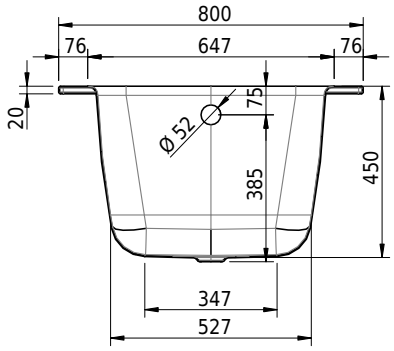

No. d'article: 1449-0001 **No. SGVSB:** 111250 **No. ST:** 1111646.100 **Poids:** 54 kg **Volume*:** 155 l

Options

- Classe de Couleur: I,II,III,IV [FA0_ _ _]
- Avec rebords [Z_ _ _ _]
- ANTIGLISS PRO
- CLEANEFFECT [OV01]
- Longeur spéciale -2/+5 cm (de -1 à + 2,5 cm des deux côtes)
- Poignée CONTURA (2 pièces) [GFT_03]
- Trous pour robinetterie sur mesure [ATM:mm]
- Trou rond sur mesure [WT_ALS02]
- Trou pour Schmidlin TOUCH CONTROL [AT0001]
- Arrivée d'eau Schmidlin SPLASH [SP _ _]
- Schmidlin SOUNDBOX
- Fabrications spéciales
- AQUAGRIP
- Avec trous sur les rebords [ZL01]
- Schmidlin GreenSteel

Systèmes Whirl

- Schmidlin JET [WS01]
- Schmidlin SPA [WS02]
- Schmidlin JET+SPA [WS03]
- Schmidlin SILENT [WS04]
- Schmidlin AQUA SILENT [WS06]
- Schmidlin VIKTOR RÖTHLIN EDITION [WS07]
- Schmidlin HYDRO SILK

Accessoires

- Profil en caoutchouc pour rebords
- Schmidlin bande de murage (SIA 181), rouleau de 3 m
- Schmidlin equerre de montage (SIA 181), jeu (4 pièces)

Garnitures

- Schmidlin HIGH FIVE 52
- Schmidlin HIGH FIVE 52 TRIO
- Schmidlin SPRING 50

* Volume utile: teneur en eau moins 70 litres de déplacement

- Schmidlin set de tabliers (SIA 181)
- Schmidlin système de montage pour baignoires (SIA 181)
- Schmidlin système de montage pour baignoires (SIA 181), avec bande d'étanchéité
- Viega Multiplex
- Viega Multiplex Trio