Schmidlin™

Plans cotés

# Schmidlin STUDIO lavabos pour montage mural

## 80 x 47.5 x 12.5 cm

sans trop-plein, y.c. matériel de fixation

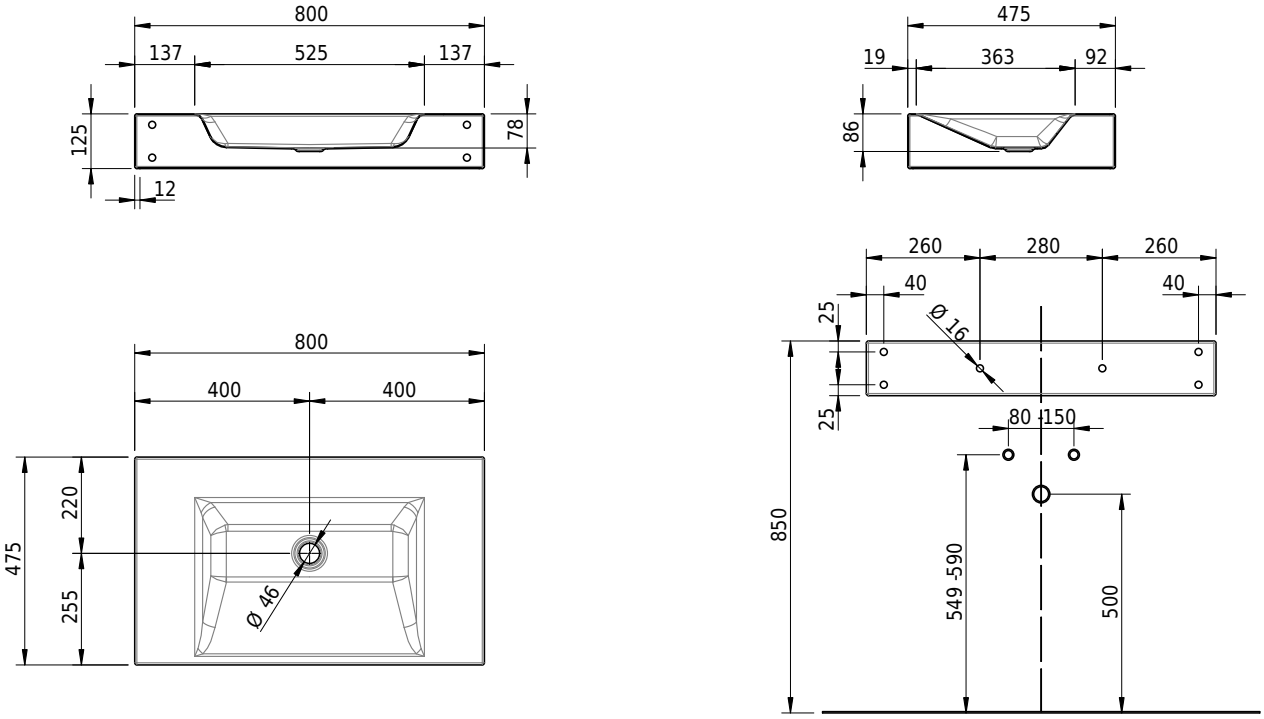


**No. d'article:** 1480-0001 **No. SGVSB:** 217317.242 **Poids:** 12 kg

## Options

- Classe de Couleur: I,II,III,IV,V [FA0_ _ _]
- CLEANEFFECT [OV01]
- Trous pour robinetterie à 3 trous [WT_ALS01]
- Trou pour distributeur de savon Schmidlin [SSP02]
- Trou rond sur mesure [WT_ALS02]
- Distributeur de papiers cosmétique Schmidlin [KTS_ _]
- Fabrications spéciales
- Trou pour prise de courant [STP _ _]

## Accessoires

- Flasque de renforcement pour montage de robinetterie
- Schmidlin distributeur de savon

## Garnitures

- Vidage 1¼", y.c. couvercle blanc alpinweiss mat, émaillé, non verrouillable
- Vidage 1¼", y.c. couvercle chromé, non verrouillable
- Vidage 1¼", y.c. couvercle émaillé, autres couleurs, non verrouillable
- Vidage 1¼", y.c. couvercle émaillé, non verrouillable