Schmidlin™

Disegno quotato

Schmidlin DUETT lavabo da incasso

100 x 50 x 1 cm

senza troppopieno, incl. accessori di fissaggio

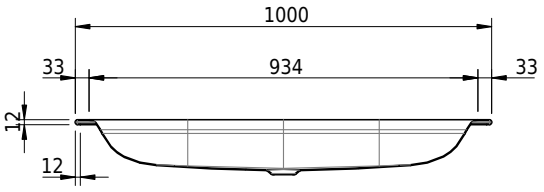

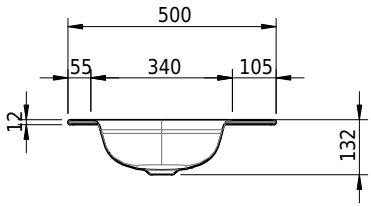

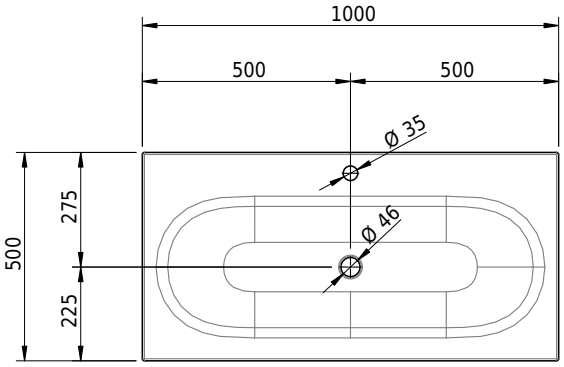

No articolo: 1522-0002 **No SGVSB:** 233435.100.241 **Peso:** 12 kg

Opzioni

- Classe di Colore: I,II,III,IV,V [FA0_ _ _]
- CLEANEFFECT [OV01]
- Fori per rubinetteria a tre fori [WT_ALS01]
- Foro per erogatore di sapone Schmidlin [SSP02]
- Foro rotondo su misura [WT_ALS02]
- Fabbricazioni speciali

Accessori

- Flangia di rinforzo per il montaggio della rubinetteria
- Schmidlin erogatore di sapone

Guarnizioni

- Piletta a scarico libero 1¼", con tappo bianco alpinweiss opaco, smaltato, senza chiusura
- Piletta a scarico libero 1¼", con tappo cromato, senza chiusura
- Piletta a scarico libero 1¼", con tappo smaltato, altri colori, senza chiusura
- Piletta a scarico libero 1¼", con tappo smaltato, senza chiusura