Schmidlin™

Massskizze

Schmidlin SWISS LINE

170 x 70 x 42 cm

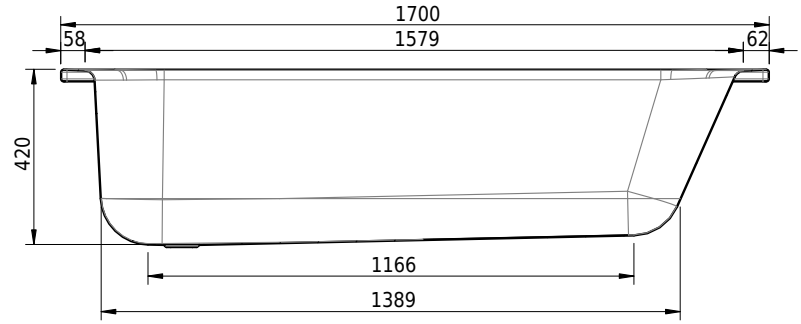

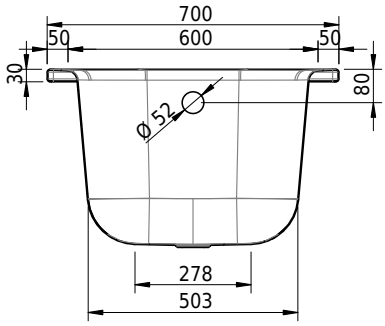

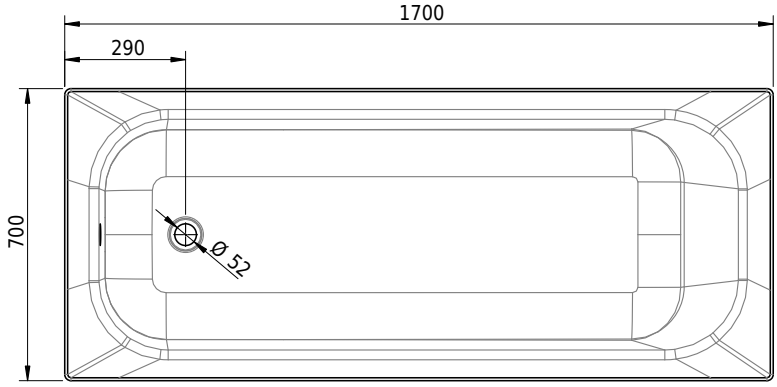

Artikel-Nr.: 1547-0001 **SGVSB-Nr.:** 111607 **ST-Nr.:** ?1111313 **Gewicht:** 43 kg

Optionen

- ANTIGLISS PRO
- GLASUR PLUS [OV01]
- AQUAGRIP

Zubehör

- Schmidlin SWISS LINE Badewannen-Montageset (SIA 181), mit Badewannen-Montagesystem (SIA 181), Dichtband 4 m, Viega Multiplex 560 mm, Viega Ausstattungsset M5
- Schmidlin SWISS LINE Badewannen-Montageset (SIA 181), mit Badewannen-Montagesystem (SIA 181), Dichtband 4 m, Wannengarnitur und Fertigbauset Geberit
- Schmidlin SWISS LINE Badewannen-Montageset (SIA 181), mit Badewannen-Montagesystem (SIA 181), Dichtband 4 m, Viega Multiplex Trio 560 mm, Viega Ausstattungsset MT5
- Schmidlin SWISS LINE Badewannen-Montageset (SIA 181), mit Badewannen-Montagesystem (SIA 181), Dichtband 4 m, Wannengarnitur mit Zulauf und Fertigbauset Geberit
- Schmidlin SWISS LINE Badewannen-Montageset mit Badewannenträger INFINITY, Dichtband, Multiplex 560 mm
- Schmidlin SWISS LINE Badewannen-Montageset mit Badewannenträger INFINITY, Dichtband, Multiplex Trio 560 mm
- Schmidlin SWISS LINE Badewannen-Montageset mit Badewannenträger INFINITY, Dichtband, Wannengarnitur mit Zulauf Geberit

- Schmidlin SWISS LINE Badewannen-Montageset mit Badewannenträger INFINITY, Dichtband, Wannengarnitur und Fertigbauset Geberit
- Schürzenset 3 Seiten (Schürze Längsseite, 2x Schürze Breitseite), inkl. Schmidlin Vormauerungsband, ohne Montageschaum
- Schürzenset für Eckeinbau (Schürze Längsseite, Schürze Breitseite), inkl. Schmidlin Vormauerungsband, ohne Montageschaum
- Schürzenset für Nischeneinbau (Schürze Längsseite), inkl. Schmidlin Vormauerungsband, ohne Montageschaum