Schmidlin™

Massskizze

Schmidlin DUETT Einlegebecken

60 x 50 x 1 cm

ohne Überlauf, inkl. Befestigungzubehör

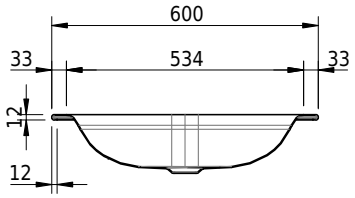

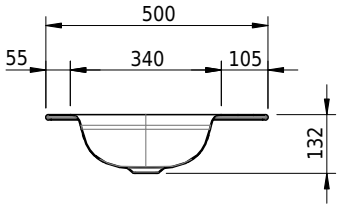

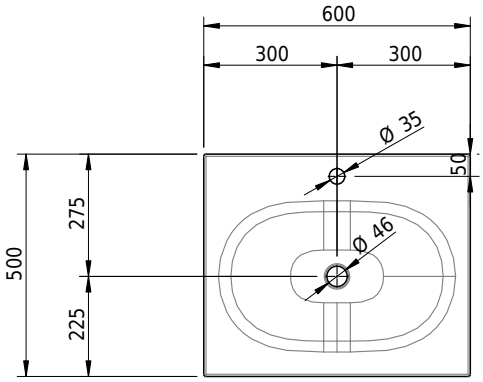

Artikel-Nr.: 1554-0002 **SGVSB-Nr.:** 233433.100.241 **Gewicht:** 8 kg

Optionen

- Farbklasse: I,II,III,IV,V [FA0_ _ _]
- GLASUR PLUS [OV01]
- Löcher für 3-Loch Armatur [WT_ALS01]
- Lochbohrung für Schmidlin Seifenspender [SSP02]
- Runde Lochbohrung nach Mass [WT_ALS02]
- Spezialanfertigung
- Schmidlin GreenSteel

Zubehör

- Schmidlin Seifenspender
- Verstärkungsflansch für Armaturenmontage

Ab- und Überlaufgarnituren

- Schaftventil 1¼, inkl. Deckel verchromt, nicht verschliessbar
- Schmidlin Schaftventil 1 1/4", inkl. Deckel alpinweiss matt, emailliert, nicht verschliessbar
- Schmidlin Schaftventil 1 1/4", inkl. Deckel emailliert, nicht verschliessbar
- Schmidlin Schaftventil 1 1/4", inkl. Deckel emailliert, übrige Farben, nicht verschliessbar