Schmidlin™

Disegno quotato

Schmidlin ORBIS MINI lavabo a muro

35 x 30 x 12.5 cm

senza troppopieno, incl. accessori di fissaggio

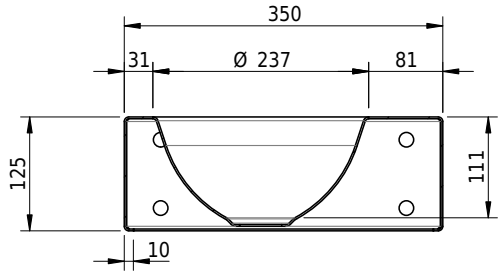

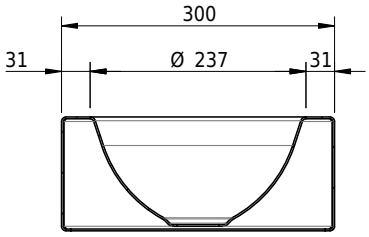

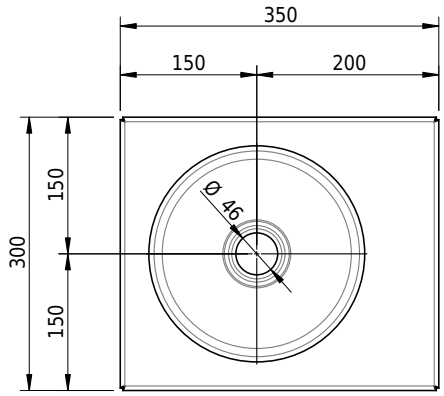

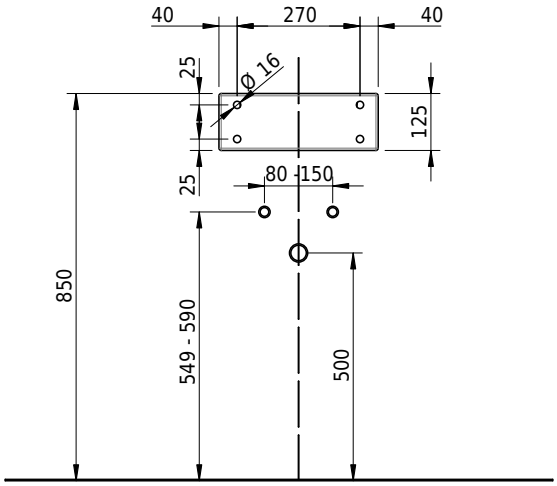

No articolo: 1600-0001 **No SGVSB:** 233495.242 **Peso:** 8 kg

Opzioni

- Classe di Colore: I,II,III,IV,V [FA0_ _ _]
- CLEANEFFECT [OV01]
- Foro per erogatore di sapone Schmidlin [SSP02]
- Foro rotondo su misura [WT_ALS02]
- Distributore di cosmetici asciugamano Schmidlin [KTS_ _]
- Fori per portasciugamani ORBIS MINI [HTH67]
- Fabbricazioni speciali
- Foro per presa di corrente [STP _ _]

Accessori

- Portasciugamani per Schmidlin ORBIS MINI / MERO MINI lavabo a muro 35x30x12.5 cm
- Schmidlin erogatore di sapone

Guarnizioni

- Piletta a scarico libero 1¼", con tappo bianco alpinweiss opaco, smaltato, senza chiusura
- Piletta a scarico libero 1¼", con tappo cromato, senza chiusura
- Piletta a scarico libero 1¼", con tappo smaltato, altri colori, senza chiusura
- Piletta a scarico libero 1¼", con tappo smaltato, senza chiusura