Schmidlin™

Plans cotés

# Schmidlin ORBIS MINI lavabos pour montage mural

## 35 x 30 x 12.5 cm

sans trop-plein, y.c. matériel de fixation

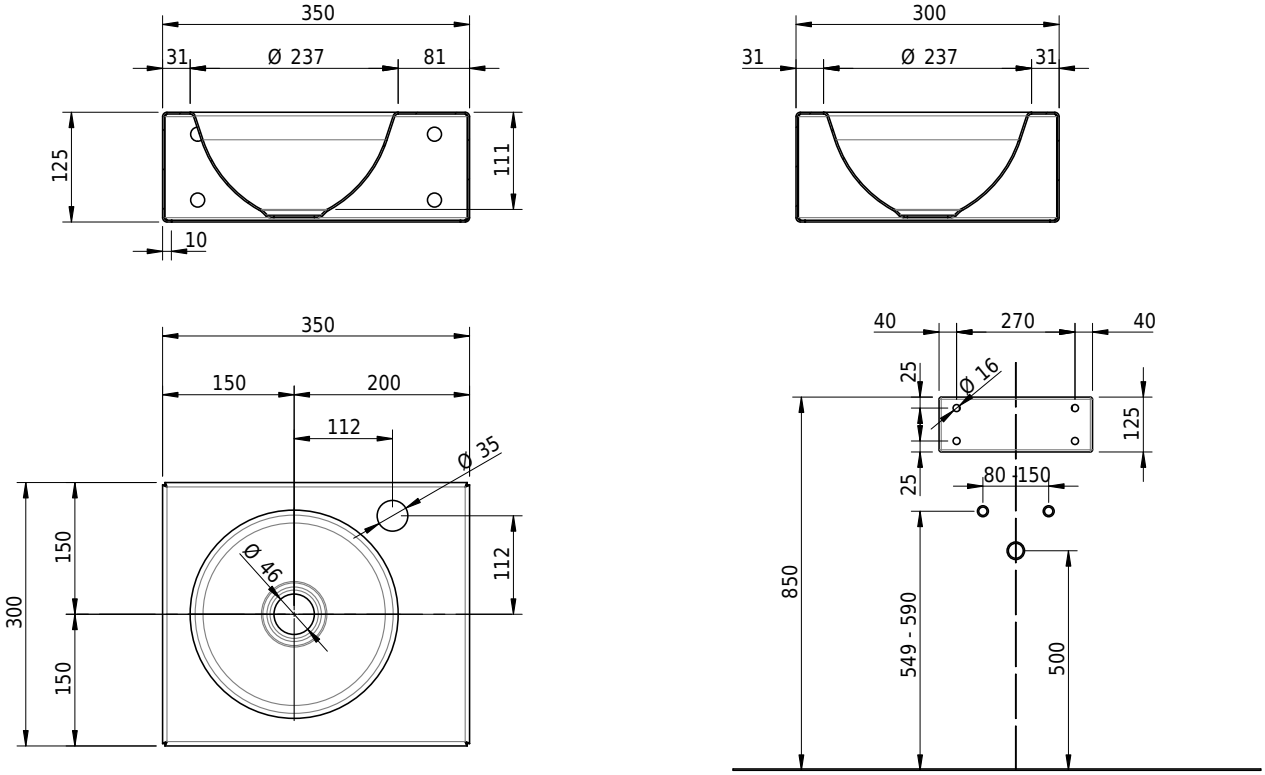


**No. d'article:** 1600-0002 **No. SGVSB:** 233495.100.308 **Poids:** 8 kg

## Options

- Classe de Couleur: I,II,III,IV,V [FA0_ _ _]
- CLEANEFFECT [OV01]
- Trou pour distributeur de savon Schmidlin [SSP02]
- Trou rond sur mesure [WT_ALS02]
- Distributeur de papiers cosmétique Schmidlin [KTS_ _]
- Trous pour porte-serviette ORBIS MINI [HTH67]
- Fabrications spéciales
- Trou pour prise de courant [STP _ _]

## Accessoires

- Porte-serviette pour Schmidlin ORBIS MINI / MERO MINI lavabo pour montage mural 35x30x12.5 cm
- Schmidlin distributeur de savon

## Garnitures

- Vidage 1¼", y.c. couvercle blanc alpinweiss mat, émaillé, non verrouillable
- Vidage 1¼", y.c. couvercle chromé, non verrouillable
- Vidage 1¼", y.c. couvercle émaillé, autres couleurs, non verrouillable
- Vidage 1¼", y.c. couvercle émaillé, non verrouillable