Schmidlin™

Plans cotés

Schmidlin receveur de douche extra profond (28 cm)

80 x 80 x 28 cm

avec trop-plein, trou d'écoulement ø 52 mm

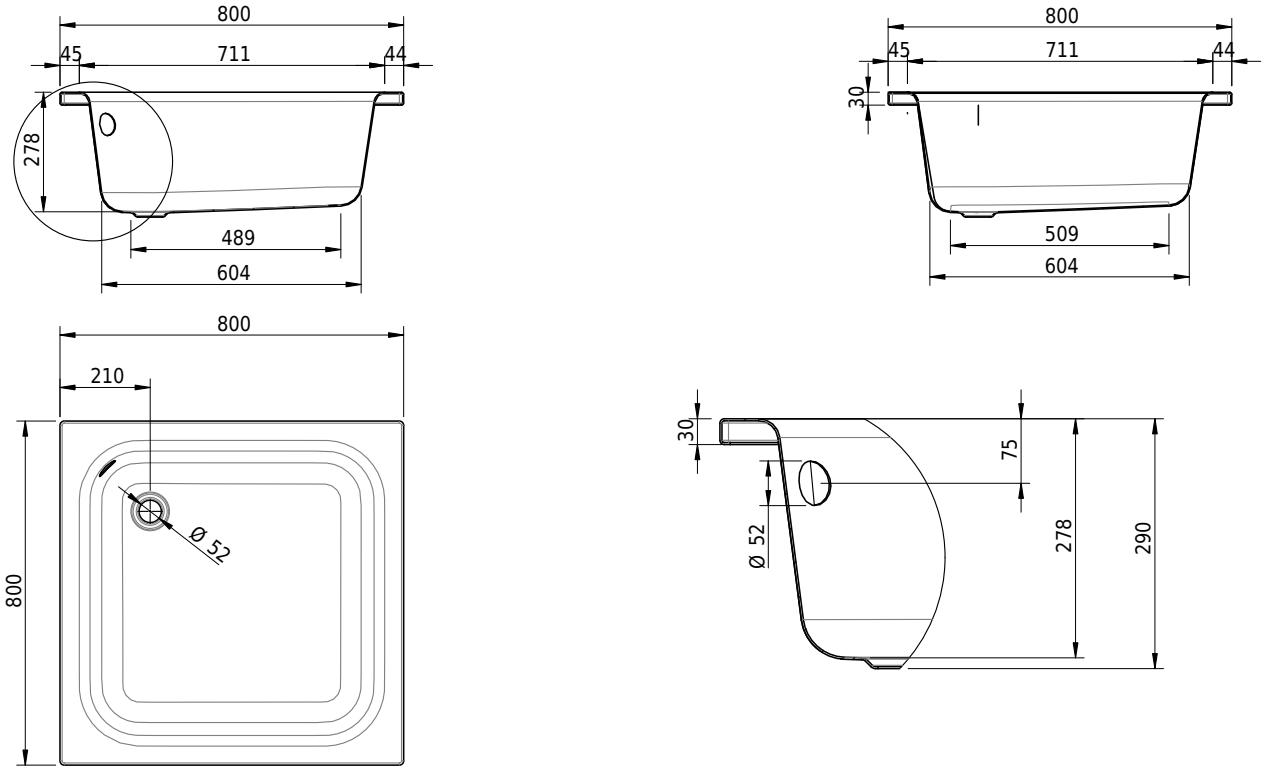

No. d'article: 1614-0001 **No. SGVSB:** 141691 **Poids:** 30 kg

Options

- Classe de Couleur: I,II,III,IV,V [FA0_ _ _]
- Avec rebords [Z_ _ _ _]
- ANTIGLISS PRO
- CLEANEFFECT [OV01]
- Longeur spéciale -2/+5 cm (de -1 à + 2,5 cm des deux côtes)
- Rayon d'angle de seulement 5 mm [EA_ _ 04]
- Angle coupé [EA_ _03]
- Angle arrondi [EA _ _02]
- Écoulement 90 mm [AG90]
- Fabrication spéciale
- AQUAGRIP
- Avec trous sur les rebords [ZL01]
- Schmidlin GreenSteel

Accessoires

- Cadre de montage pour receveurs de douche BASIC (SIA 181)
- Profil en caoutchouc pour rebords
- Schmidlin equerre de montage (SIA 181), jeu (4 pièces)

Garnitures

- Viega Multiplex Ab-/Überlaufgarnitur, Funktionseinheit, 560 mm (103071)

- Set de pieds pour recevers de douche (SIA 181), sans / avec bande d'étanchéité