Schmidlin™

Plans cotés

Schmidlin KINDERWANNE

90 x 50 x 28 cm

Hauteur du bord 30 mm

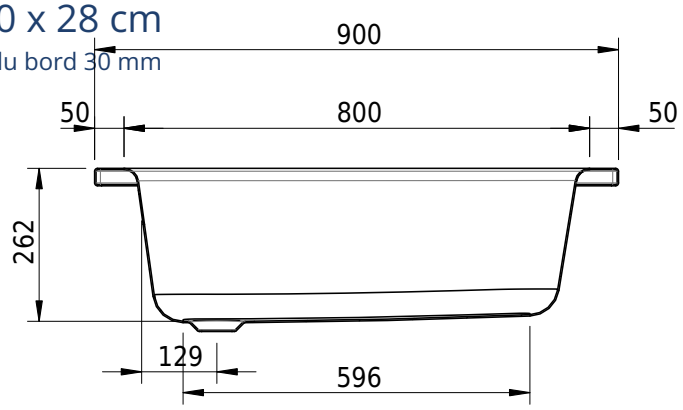

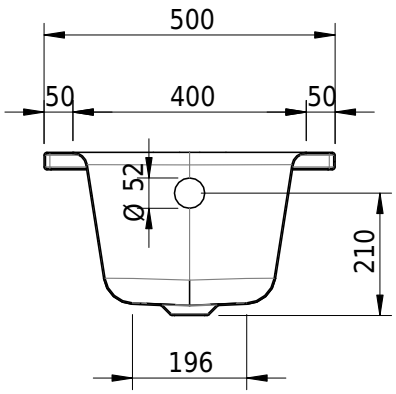

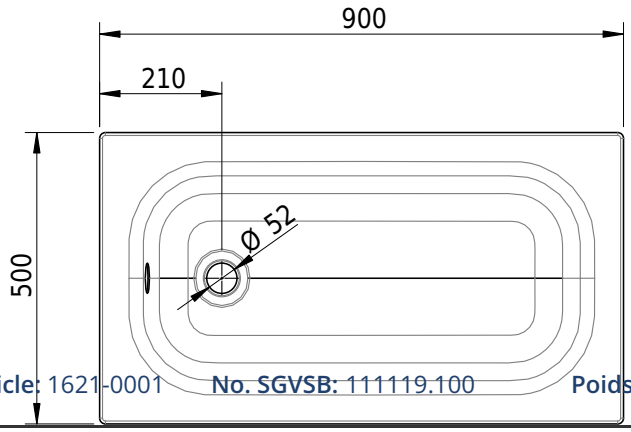

No. d'article: 1621-0001 **No. SGVSB:** 111119.100 **Poids:** 23 kg **Volume*:** 32 l

Options

- Classe de Couleur: I,II,III,IV [FA0_ _ _]
- Avec rebords [Z_ _ _ _]
- CLEANEFFECT [OV01]
- Trou pour Schmidlin TOUCH CONTROL [AT0001]
- Fabrications spéciales

Accessoires

- Profil en caoutchouc pour rebords
- Schmidlin bande de murage (SIA 181), rouleau de 3 m
- Schmidlin equerre de montage (SIA 181), jeu (4 pièces)
- Support da baignoire Schmidlin INFINITY (SIA 181)

Garnitures

- Schmidlin HIGH FIVE 52
- Schmidlin HIGH FIVE 52 TRIO
- Schmidlin SPRING 50
- Viega Multiplex
- Viega Multiplex Trio