Massskizze

Schmidlin ORBIS Wandbecken

100 x 50 x 12.5 cm

mit Überlauf, inkl. Befestigungzubehör, inkl. Überlaufgarnitur verchromt

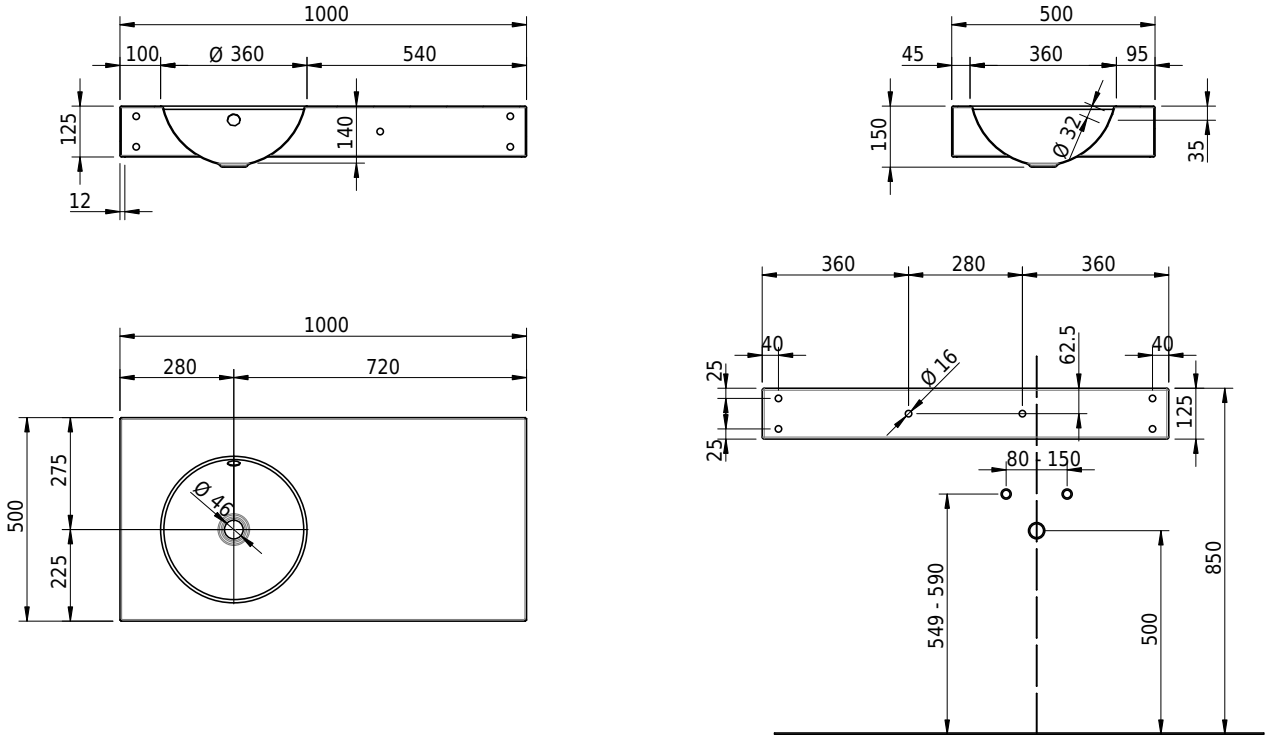

Artikel-Nr.: 1636-0001 **SGVSB-Nr.:** 217343.242 **Gewicht:** 14 kg

Optionen

- Farbklasse: I,II,III,IV,V [FA0_ _ _]
- Ohne Überlaufloch [UL0]
- GLASUR PLUS [OV01]
- Armaturenloch hinten rechts
- Löcher für 3-Loch Armatur [WT_ALS01]
- Lochbohrung für Schmidlin Seifenspender [SSP02]
- Runde Lochbohrung nach Mass [WT_ALS02]
- Schmidlin Kosmetiktuchspender [KTS_ _]
- Spezialanfertigung
- Lochbohrung für Steckdose [STP _ _]

Zubehör

- Schmidlin Seifenspender

Ab- und Überlaufgarnituren

- Geberit Clou System inkl. Deckel, verchromt, nur zusammen mit Option «ohne Überlaufloch»
- Schmidlin Pushventil, inkl. Deckel, verchromt, verschliessbar