Schmidlin™

Plans cotés

Schmidlin ORBIS MINI lavabos à poser

30 x 30 x 8 cm

sans trop-plein, y.c. matériel de fixation

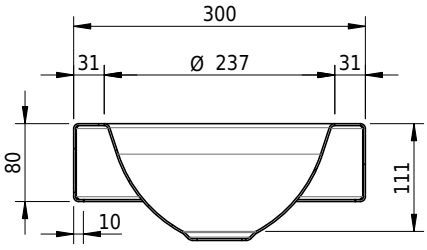

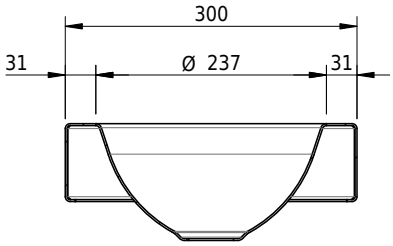

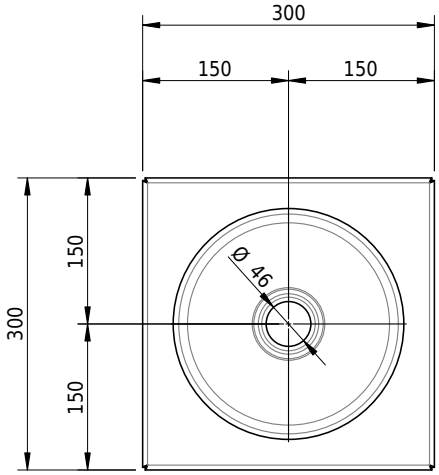

No. d'article: 1644-0001 **No. SGVSB:** 233490.242 **Poids:** 7 kg

Options

- Classe de Couleur: I,II,III,IV,V [FA0_ _ _]
- CLEANEFFECT [OV01]
- Trou pour distributeur de savon Schmidlin [SSP02]
- Trou rond sur mesure [WT_ALS02]
- Fabrications spéciales
- Schmidlin GreenSteel

Accessoires

- Schmidlin distributeur de savon

Garnitures

- Vidage 1¼", y.c. couvercle blanc alpinweiss mat, émaillé, non verrouillable
- Vidage 1¼", y.c. couvercle chromé, non verrouillable
- Vidage 1¼", y.c. couvercle émaillé, autres couleurs, non verrouillable
- Vidage 1¼", y.c. couvercle émaillé, non verrouillable