Schmidlin™

Disegno quotato

Schmidlin CONTURA - piatto doccia

140 x 90 x 2 cm

Foro di scarico ø 90 mm

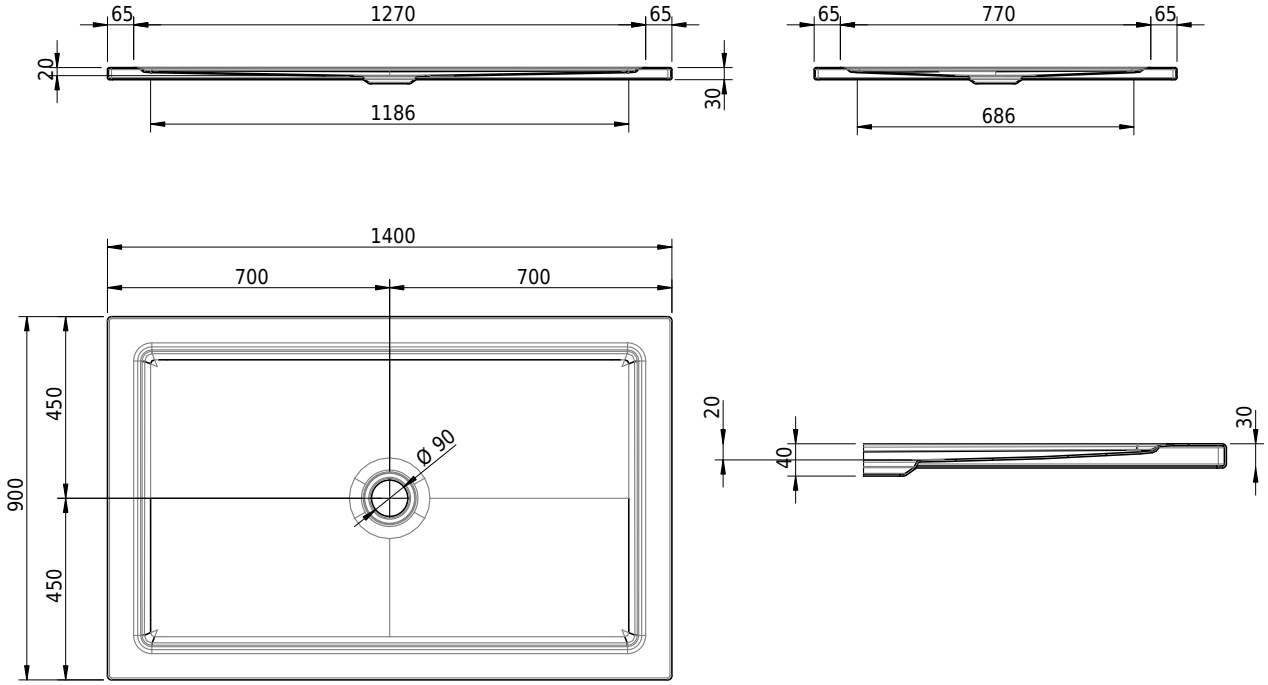

No articolo: 1676-0001 **No SGVSB:** 143107 **Peso:** 34 kg

Opzioni

- Classe di Colore: I,II,III,IV,V [FA0_ _ _]
- ANTIGLISS PRO
- CLEANEFFECT [OV01]

Accessori

- Set di piedi per piatti doccia (SIA 181), senza / con nastro di tenuta
- Sistema di montaggio Schmidlin OMNIA (SIA 181)
- Telaio di montaggio per piatti doccia BASIC (SIA 181)

Guarnizioni

- Guarnitura di scarico Schmidlin FLOW 30
- Guarnitura di scarico Schmidlin FLOW 50
- Guarnitura di scarico Viega Tempoplex
- Guarnitura di scarico Viega Tempoplex Plus
- Schmidlin VERTICAL guarnitura di scarico