Schmidlin™

Massskizze

Schmidlin KINDERWANNE

100 x 50 x 28 cm

Randhöhe 30 mm

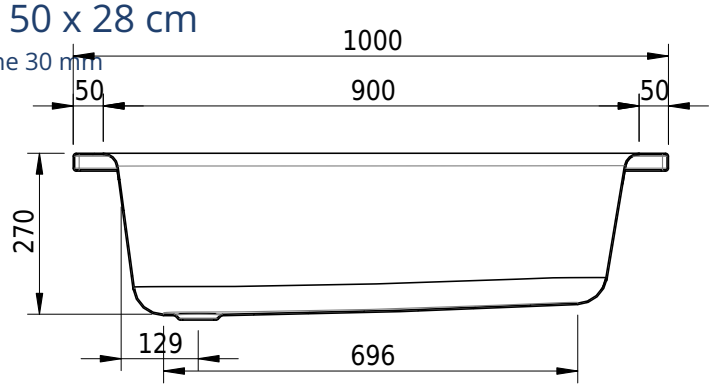

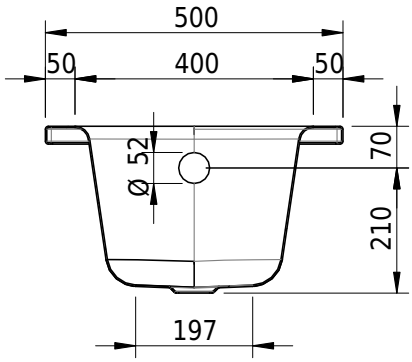

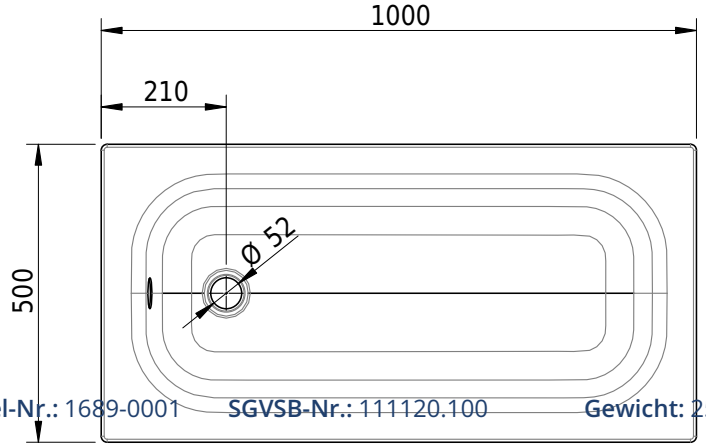

Artikel-Nr.: 1689-0001 **SGVSB-Nr.:** 111120.100 **Gewicht:** 25 kg **Nutzinhalt*:** 38 l

Optionen

- Farbklasse: I,II,III,IV [FA0_ _ _]
- Mit Zargen [Z_ _ _ _]
- GLASUR PLUS [OV01]
- Lochbohrung für Schmidlin TOUCH CONTROL [AT0001]
- Spezialanfertigung

Zubehör

- Schmidlin INFINITY Badewannenträger (SIA 181)
- Schmidlin Vormauerungsband (SIA 181), Rolle zu 3 m
- Schmidlin Zargen-Montagewinkel (SIA 181), Satz (4 Stück)
- Zargengummiprofil

Ab- und Überlaufgarnituren

- Schmidlin HIGH FIVE 52
- Schmidlin HIGH FIVE 52 TRIO
- Schmidlin SPRING 50
- Viega Multiplex
- Viega Multiplex Trio

* Nutzinhalt: Wasserinhalt abzüglich 70 Liter Verdrängung