Schmidlin™

Massskizze

# Schmidlin STUDIO Aufsatzbecken

## 80 x 40 x 8 cm

ohne Überlauf, inkl. Befestigungszubehör

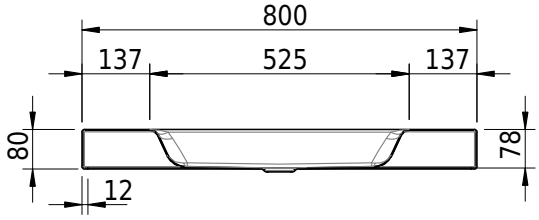


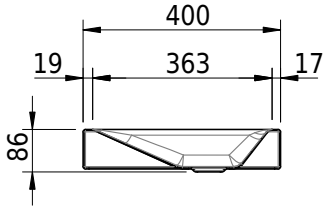


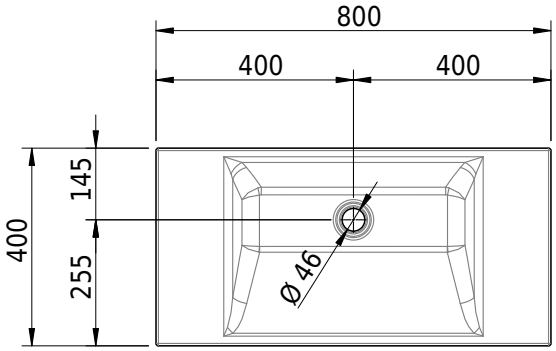


**Artikel-Nr.:** 1690-0001 **SGVSB-Nr.:** 233323.242 **Gewicht:** 11 kg

## Optionen

- Farbklasse: I,II,III,IV,V [FA0_ _ _]
- GLASUR PLUS [OV01]
- Spezialanfertigung

## Zubehör

## Ab- und Überlaufgarnituren

- Schaftventil 1¼, inkl. Deckel verchromt, nicht verschliessbar
- Schmidlin Schaftventil 1 1/4", inkl. Deckel alpinweiss matt, emailliert, nicht verschliessbar
- Schmidlin Schaftventil 1 1/4", inkl. Deckel emailliert, nicht verschliessbar
- Schmidlin Schaftventil 1 1/4", inkl. Deckel emailliert, übrige Farben, nicht verschliessbar