Schmidlin™

Plans cotés

Schmidlin ORBIS lavabos pour montage mural

45 x 50 x 12.5 cm

avec trop-plein, y.c. matériel de fixation, y.c. rosace de trop-plein chromée

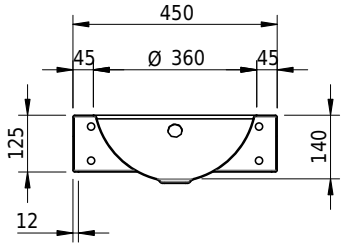

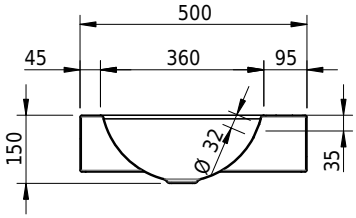

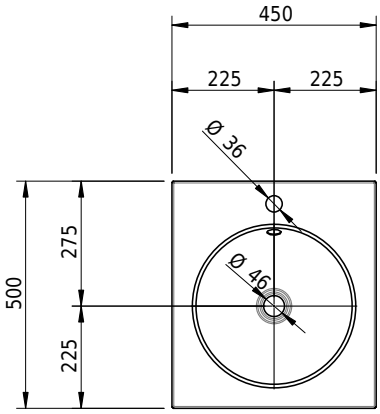

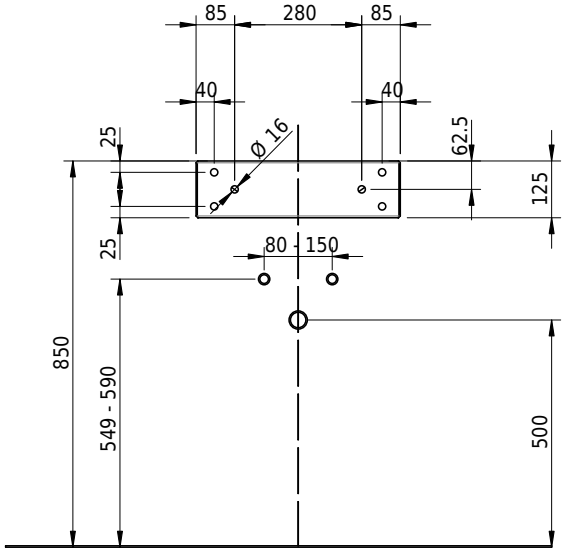

No. d'article: 1707-0002 **No. SGVSB:** 217339.100.241 **Poids:** 8 kg

Options

- Classe de Couleur: I,II,III,IV,V [FA0_ _ _]
- Sans trop-plein [UL0]
- CLEANEFFECT [OV01]
- Trou pour la robinetterie à l'arrière droite
- Trous pour robinetterie à 3 trous [WT_ALS01]
- Trou pour distributeur de savon Schmidlin [SSP02]
- Trou rond sur mesure [WT_ALS02]
- Distributeur de papiers cosmétique Schmidlin [KTS_ _]
- Fabrications spéciales
- Trou pour prise de courant [STP _ _]

Accessoires

- Flasque de renforcement pour montage de robinetterie
- Schmidlin distributeur de savon

Garnitures

- Schmidlin vidage push-open, avec couvercle, chromé, verrouillable
- Système Geberit Clou avec couvercle, chromé, seulement avec option «sans trop-plein»