Plans cotés

Schmidlin SWISS LINE lavabo à encastrer par dessous

36 x 36 x 0 cm

avec trop-plein, y.c. matériel de fixation, y.c. trop-plein chromé

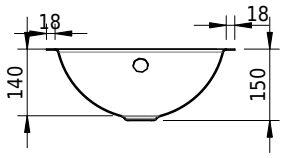

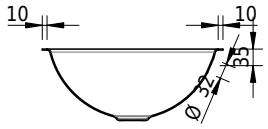

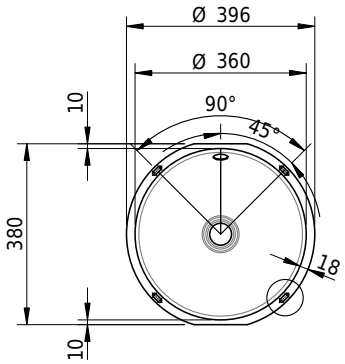

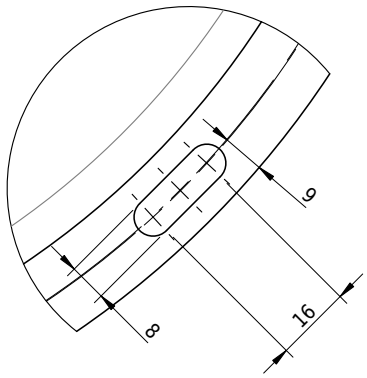

No. d'article: 1718-0001 **No. SGVSB:** 233350.242

Options

- Sans trop-plein [UL0]
- CLEANEFFECT [OV01]
- Schmidlin GreenSteel

Accessoires

Garnitures

- Schmidlin vidage push-open, avec couvercle, chromé, verrouillable
- Système Geberit Clou avec couvercle, chromé, seulement avec option «sans trop-plein»