Schmidlin™

Plans cotés

Schmidlin SWISS LINE

170 x 75 x 42 cm

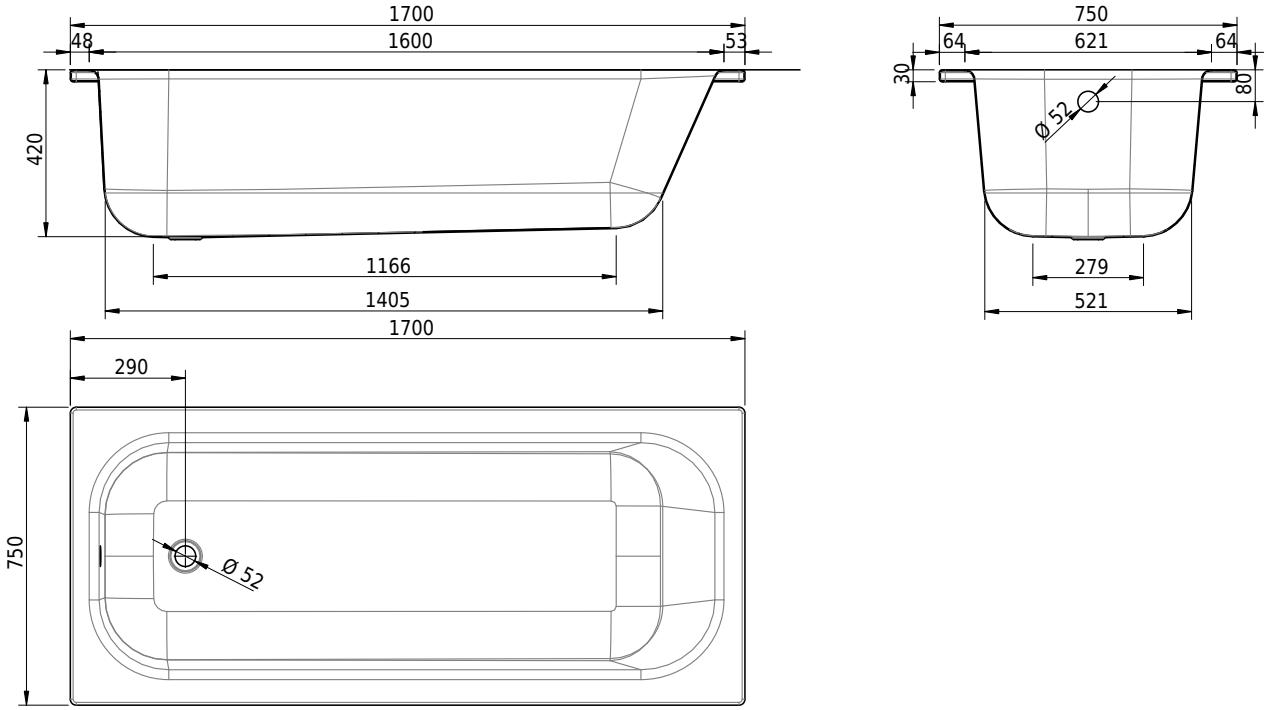

No. d'article: 1737-0001 **No. SGVSB:** 111608 **No. ST:** ?1111314 **Poids:** 51 kg

Options

- ANTIGLISS PRO
- CLEANEFFECT [OV01]
- AQUAGRIP

Accessoires

- Schmidlin SWISS LINE set de montage (SIA 181), avec système de montage pour baignoires (SIA 181), bande d'étanchéité 4 m, Vidage de baignoire avec entrée d'eau et set d'écoulement Geberit
- Schmidlin SWISS LINE set de montage (SIA 181), avec système de montage pour baignoires (SIA 181), bande d'étanchéité 4 m, Vidage de baignoire et set d'écoulement Geberit
- Schmidlin SWISS LINE set de montage (SIA 181), avec système de montage pour baignoires (SIA 181), bande d'étanchéité 4 m, Viega Multiplex 560 mm, Viega garniture d'écoulement et trop-plein M5 chromé
- Schmidlin SWISS LINE set de montage (SIA 181), avec système de montage pour baignoires (SIA 181), bande d'étanchéité 4 m, Viega Multiplex Trio 560 mm, Viega garniture d'écoulement et trop-plein MT5 chromé
- Schmidlin SWISS LINE set de montage pour support de baignoire, avec support de baignoire Schmidlin INFINITY (SIA 181), bande d'étanchéité 4 m, Viega Multiplex 560 mm
- Schmidlin SWISS LINE set de montage pour support de baignoire,

avec support de baignoire Schmidlin INFINITY (SIA 181), bande d'étanchéité 4 m, Viega Multiplex Trio 560 mm

- Schmidlin SWISS LINE set de montage pour support de baignoire, avec support de baignoire Schmidlin INFINITY (SIA 181), bande d'étanchéité 4 m, vidage de baignoire GEBERIT
- Schmidlin SWISS LINE set de montage pour support de baignoire, avec support de baignoire Schmidlin INFINITY (SIA 181), bande d'étanchéité 4 m, vidage de baignoire GEBERIT
- Set de tabliers 3 côtés, incl. Schmidlin ruban mur antérieur, sans mousse de polyuréthane
- Set de tabliers pour installation au coin, incl. Schmidlin ruban mur antérieur, sans mousse de polyuréthane
- Set de tabliers pour installation à la niche, incl. Schmidlin ruban mur antérieur, sans mousse de polyuréthane