Schmidlin™

Disegno quotato

Schmidlin piatto doccia piatto (6,5 cm)

105 x 80 x 6.5 cm

Foro di scarico ø 90 mm

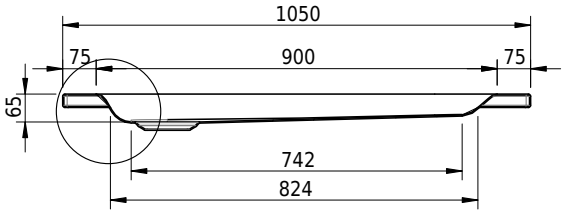

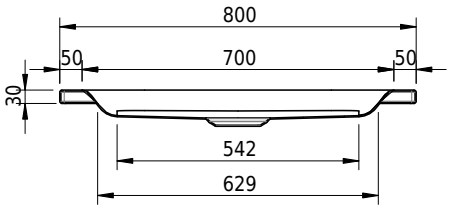

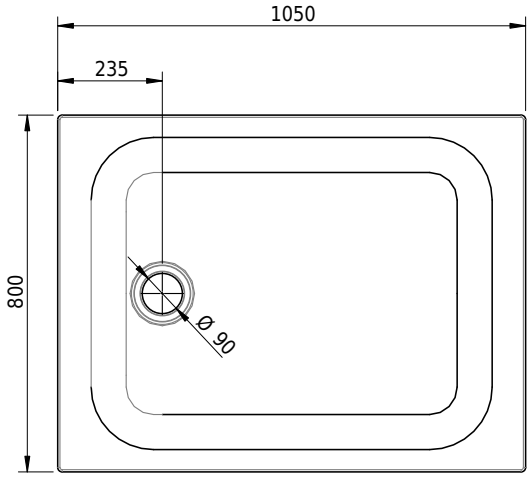

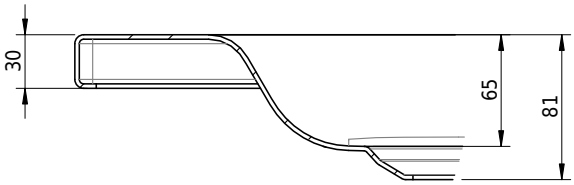

No articolo: 1875-0001 **No SGVSB:** 141563 **Peso:** 25 kg

Opzioni

- Classe di Colore: I,II,III,IV,V [FA0_ _ _]
- Con bordi rialzati [Z_ _ _ _]
- ANTIGLISS PRO
- CLEANEFFECT [OV01]
- Lunghezza speciale -2/+5 cm (su entrambi i lati da -1 a +2,5cm)
- Angolo vivo (raggio 5 mm) [EA_ _ 04]
- Angolo tagliato [EA_ _03]
- Angolo arrotondato [EA _ _02]

Accessori

- Profilato in gomma per bordi rialzati
- Schmidlin squadrette di montaggio (SIA 181), 4 pezzi
- Set di piedi per piatti doccia (SIA 181), senza / con nastro di tenuta
- Sistema di montaggio Schmidlin OMNIA (SIA 181)
- Telaio di montaggio per piatti doccia BASIC (SIA 181)

Guarnizioni

- Guarnitura di scarico Schmidlin FLOW 30
- Guarnitura di scarico Schmidlin FLOW 50
- Guarnitura di scarico Viega Tempoplex
- Guarnitura di scarico Viega Tempoplex Plus
- Schmidlin VERTICAL guarnitura di scarico