Schmidlin™

Disegno quotato

# Schmidlin MERO lavabo da incasso

## 70 x 40 x 1 cm

con troppopieno, incl. accessori di fissaggio, incl. guarnitura di troppopieno cromata

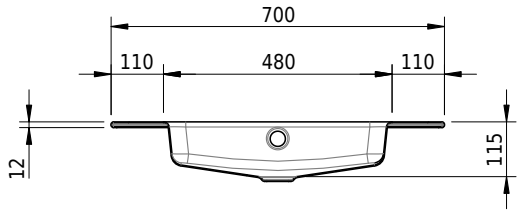


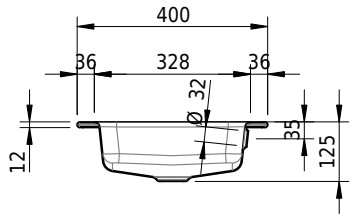


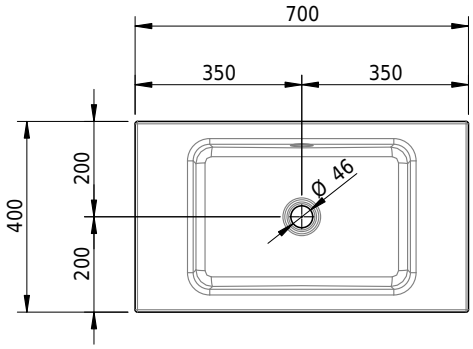


**No articolo:** 1928-0001 **No SGVSB:** 217457.242

## Opzioni

- Classe di Colore: I,II,III,IV,V [FA0_ _ _]
- Senza troppopieno [UL0]
- CLEANEFFECT [OV01]
- Fabbricazioni speciali

## Accessori

## Guarnizioni

- Schmidlin piletta click clack, con tappo cromato, con chiusura