Schmidlin™

Massskizze

Schmidlin MERO Aufsatzbecken

65 x 45 x 8 cm

mit Überlauf, inkl. Befestigungzubehör, inkl. Überlaufgarnitur verchromt

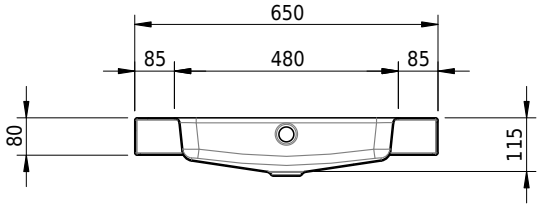

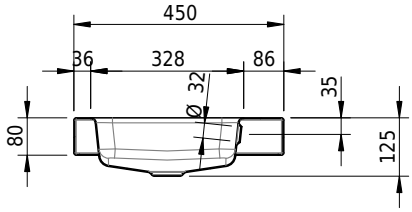

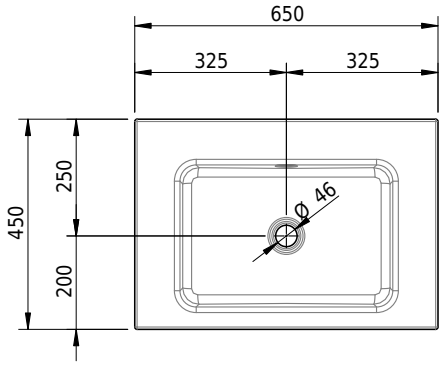

Artikel-Nr.: 1949-0001 **SGVSB-Nr.:** 217486.242

Optionen

- Farbklasse: I,II,III,IV,V [FA0_ _ _]
- Ohne Überlaufloch [UL0]
- GLASUR PLUS [OV01]
- Löcher für 3-Loch Armatur [WT_ALS01]
- Lochbohrung für Schmidlin Seifenspender [SSP02]
- Runde Lochbohrung nach Mass [WT_ALS02]
- Spezialanfertigung

Zubehör

- Schmidlin Seifenspender

Ab- und Überlaufgarnituren

- Schmidlin Pushventil, inkl. Deckel, verchromt, verschliessbar