Schmidlin™

Plans cotés

Schmidlin MERO lavabos à encastrer par-dessus

80 x 45 x 1 cm

avec trop-plein, y.c. matériel de fixation, y.c. rosace de trop-plein chromée

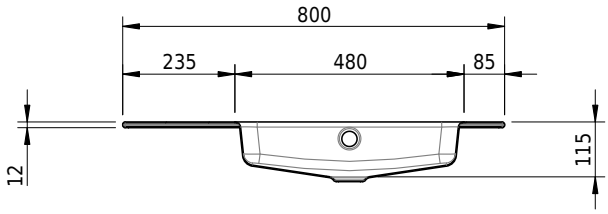

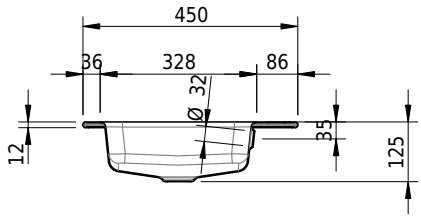

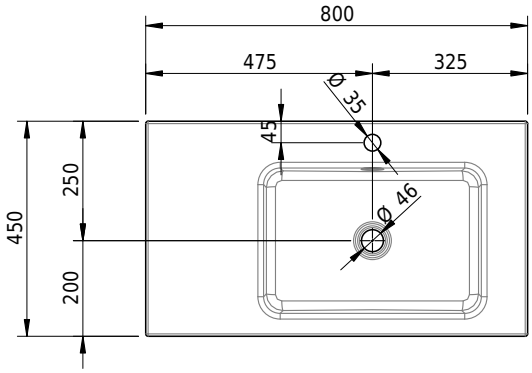

No. d'article: 1972-0002 **No. SGVSB:** 217469.241

Options

- Classe de Couleur: I,II,III,IV,V [FA0_ _ _]
- Sans trop-plein [UL0]
- CLEANEFFECT [OV01]
- Trous pour robinetterie à 3 trous [WT_ALS01]
- Trou pour distributeur de savon Schmidlin [SSP02]
- Trou rond sur mesure [WT_ALS02]
- Fabrications spéciales

Accessoires

- Flasque de renforcement pour montage de robinetterie
- Schmidlin distributeur de savon

Garnitures

- Schmidlin vidage push-open, avec couvercle, chromé, verrouillable