Schmidlin™

Massskizze

# Schmidlin LOTUS Einlegebecken

## 90 x 45 x 1 cm

ohne Überlauf, inkl. Befestigungzubehör

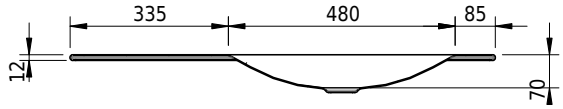


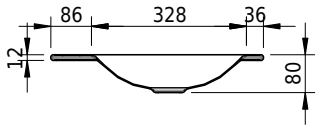


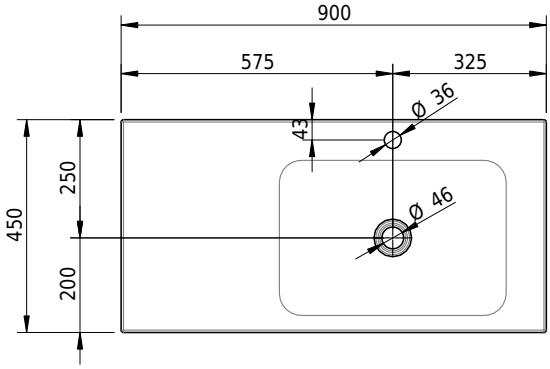


**Artikel-Nr.:** 1976-0002 **SGVSB-Nr.:** 217372.241

## Optionen

- Farbklasse: I,II,III,IV,V [FA0_ _ _]
- GLASUR PLUS [OV01]
- Löcher für 3-Loch Armatur [WT_ALS01]
- Lochbohrung für Schmidlin Seifenspender [SSP02]
- Runde Lochbohrung nach Mass [WT_ALS02]
- Spezialanfertigung

## Zubehör

- Schmidlin Seifenspender
- Verstärkungsflansch für Armaturenmontage

## Ab- und Überlaufgarnituren

- Schaftventil 1¼, inkl. Deckel verchromt, nicht verschliessbar
- Schmidlin Schaftventil 1 1/4", inkl. Deckel alpinweiss matt, emailliert, nicht verschliessbar
- Schmidlin Schaftventil 1 1/4", inkl. Deckel emailliert, nicht verschliessbar
- Schmidlin Schaftventil 1 1/4", inkl. Deckel emailliert, übrige Farben, nicht verschliessbar