Schmidlin™

Massskizze

# Schmidlin MERO Einlegebecken

## 100 x 40 x 1 cm

mit Überlauf, inkl. Befestigungzubehör, inkl. Überlaufgarnitur verchromt

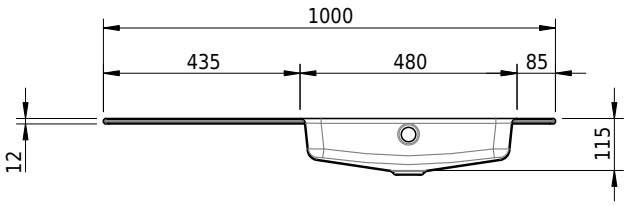


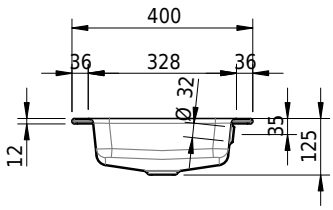


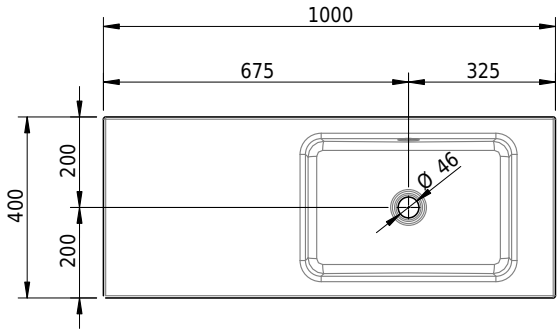


**Artikel-Nr.:** 2002-0001 **SGVSB-Nr.:** 217463.242

### Optionen

- Farbklasse: I,II,III,IV,V [FA0_ _ _]
- Ohne Überlaufloch [UL0]
- GLASUR PLUS [OV01]
- Spezialanfertigung

### Zubehör

### Ab- und Überlaufgarnituren

- Schmidlin Pushventil, inkl. Deckel, verchromt, verschliessbar