Schmidlin™

Massskizze

Schmidlin MERO Wandbecken

55 x 40 x 12.5 cm

mit Überlauf, inkl. Befestigungzubehör, inkl. Überlaufgarnitur verchromt

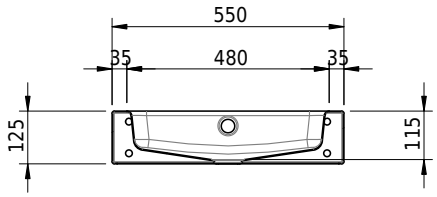

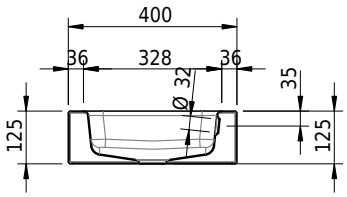

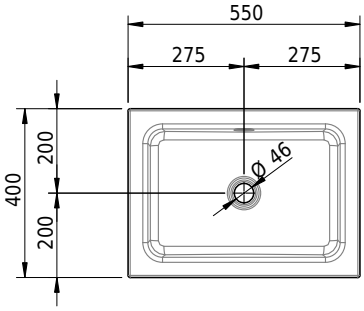

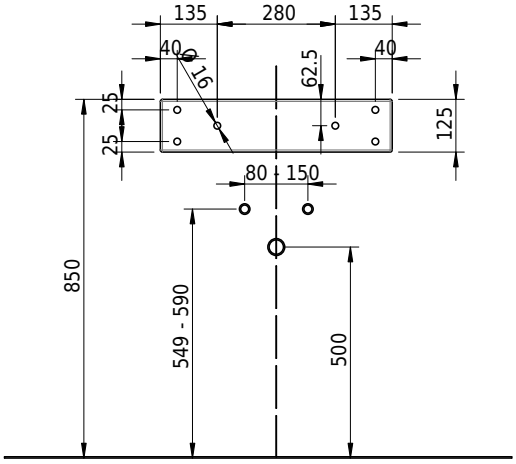

Artikel-Nr.: 2016-0001 **SGVSB-Nr.:** 217494.242

Optionen

- Farbklasse: I,II,III,IV,V [FA0_ _ _]
- Ohne Überlaufloch [UL0]
- GLASUR PLUS [OV01]
- Lochbohrung für Schmidlin Seifenspender [SSP02]
- Spezialanfertigung
- Schmidlin GreenSteel

Zubehör

Ab- und Überlaufgarnituren

- Schmidlin Pushventil, inkl. Deckel, verchromt, verschliessbar