Schmidlin™

Disegno quotato

Schmidlin CONTURA lavabo sottopiano

39.4 x 37.5 x 0 cm

con troppopieno, incl. guarnitura di troppopieno cromata

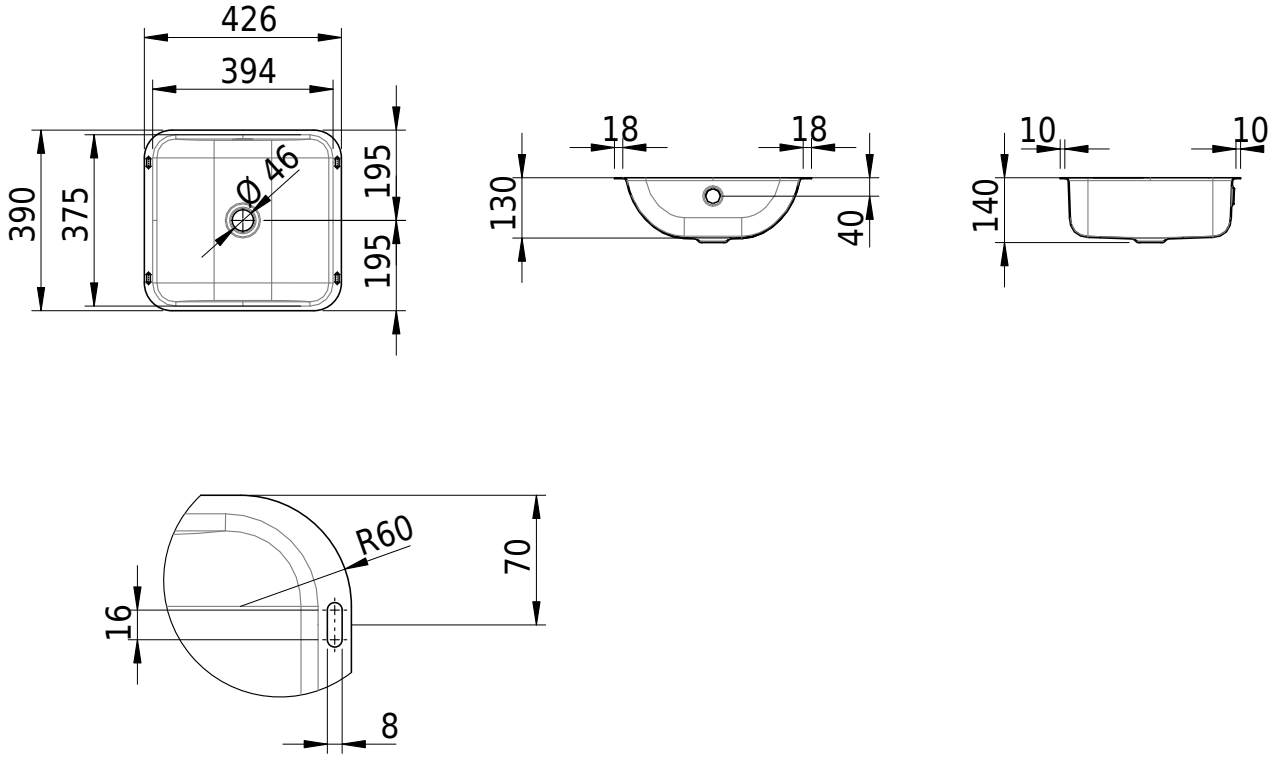

No articolo: 2069-0001 **No SGVSB:** 233368.242

Opzioni

- Classe di Colore: I,II,III,IV,V [FA0_ _ _]
- Senza troppopieno [UL0]
- CLEANEFFECT [OV01]
- Schmidlin GreenSteel

Accessori

Guarnizioni

- Schmidlin piletta click clack, con tappo cromato, con chiusura
- Sistema Geberit Clou con tappo cromato, solamente con opzione «senza troppopieno»