Schmidlin™

Disegno quotato

Schmidlin CONTURA lavabo sottopiano

54.7 x 36.8 x 0 cm

con troppopieno, incl. guarnitura di troppopieno cromata

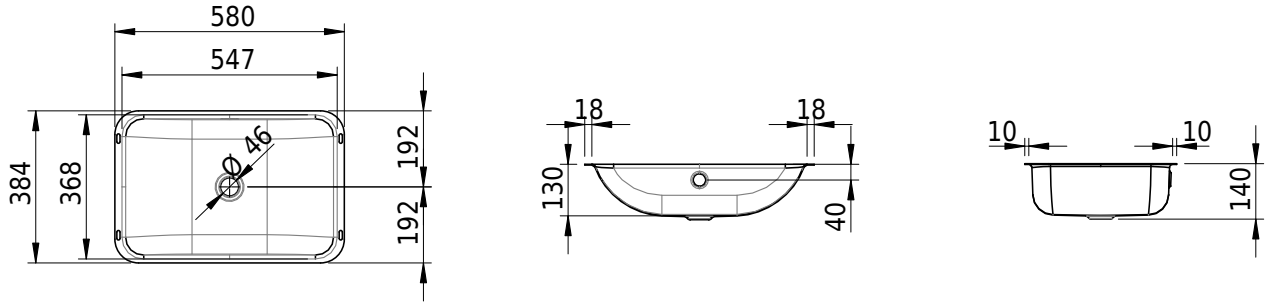

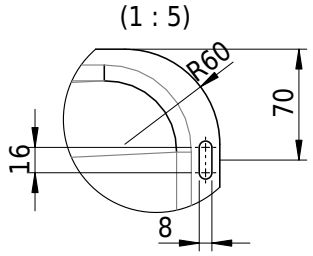

No articolo: 2089-0001 **No SGVSB:** 233369.242

Opzioni

- Classe di Colore: I,II,III,IV,V [FA0_ _ _]
- Senza troppopieno [UL0]
- CLEANEFFECT [OV01]

Accessori

Guarnizioni

- Schmidlin piletta click clack, con tappo cromato, con chiusura
- Sistema Geberit Clou con tappo cromato, solamente con opzione «senza troppopieno»