Schmidlin™

Plans cotés

Schmidlin receveurs de douche SWISS LINE

100 x 80 x 2.5 cm

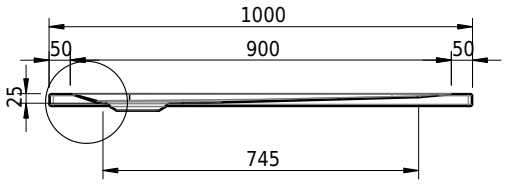

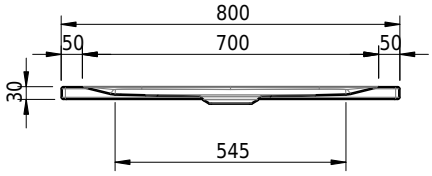

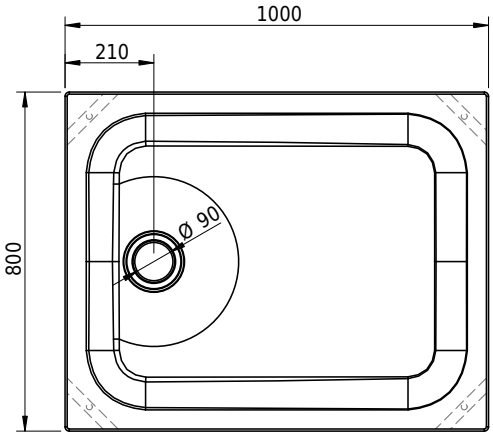

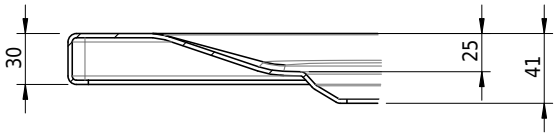

No. d'article: 2093-0001 **No. SGVSB:** 141699 **No. ST:** 1311035.100

Options

- ANTIGLISS PRO
- CLEANEFFECT [OV01]
- AQUAGRIP

Accessoires

- Schmidlin set de montage (SIA 181) pour receveurs de douche SWISS LINE, avec set de pieds 4, ruban d'étanchéité 4 m, garniture d'écoulement et couvercle Domoplex, chromé. Hauteur de montage 8 - 18 cm, pour receveur de douche SWISS LINE 90x90x8 cm
- Schmidlin set de montage (SIA 181) pour receveurs de douche SWISS LINE, avec set de pieds 4, ruban d'étanchéité 4 m, garniture d'écoulement et couvercle Tempoplex, chromé. Hauteur de montage 8 - 18 cm, pour receveurs de douche SWISS LINE 80x80x2.5 cm, 90x90x2.5 cm, 100x80x2.5 cm
- Schmidlin set de montage (SIA 181) pour receveurs de douche SWISS LINE, avec set de pieds 6, ruban d'étanchéité 4 m, garniture d'écoulement et couvercle Tempoplex, chromé. Hauteur de montage 8 - 18 cm, pour receveur de douche SWISS LINE 120x90x3.5 cm