Schmidlin™

Massskizze

Schmidlin CONTURA Unterbaubecken

92.6 x 35.8 x 0 cm

mit Überlauf, inkl. Überlaufgarnitur verchromt

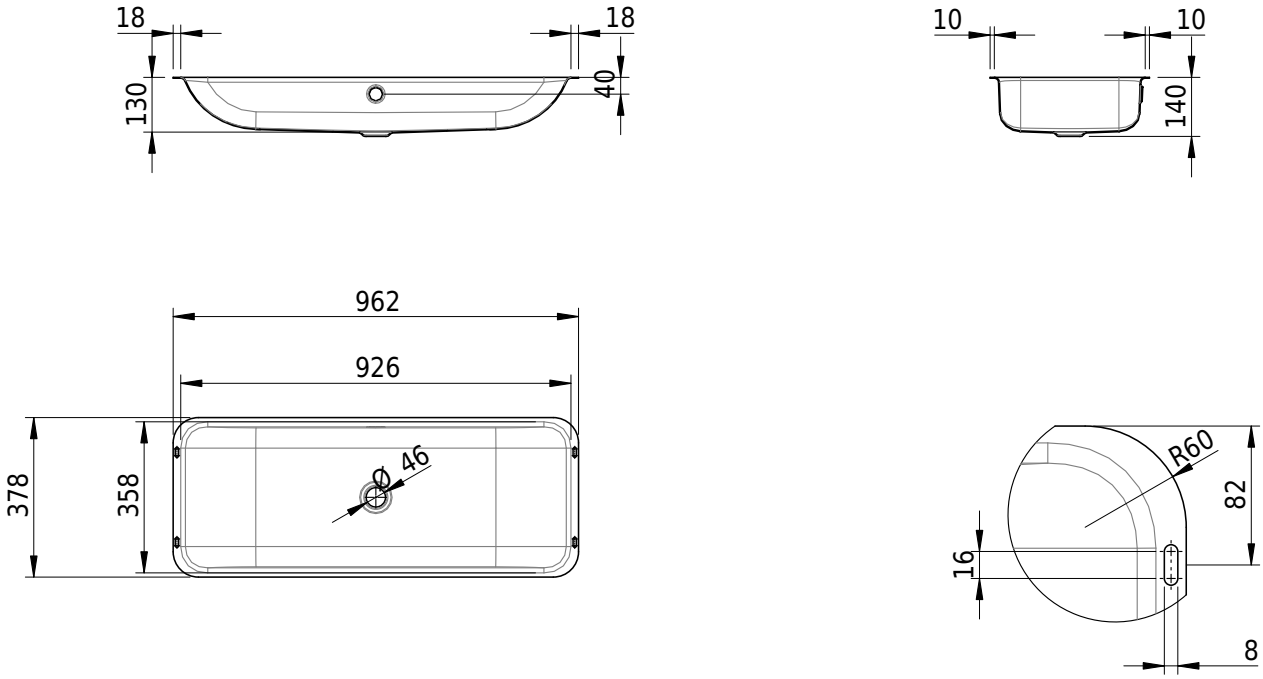

Artikel-Nr.: 2097-0001 **SGVSB-Nr.:** 233389.242

Optionen

- Farbklasse: I,II,III,IV,V [FA0_ _ _]
- Ohne Überlaufloch [UL0]
- GLASUR PLUS [OV01]

Zubehör

Ab- und Überlaufgarnituren

- Geberit Clou System inkl. Deckel, verchromt, nur zusammen mit Option «ohne Überlaufloch»
- Schmidlin Pushventil, inkl. Deckel, verchromt, verschliessbar